Pièces détachées
Electroménager
Chauffage
Motoculture
www.carre-lutz.com
www.clpieces.com
Pièces détachées
Electroménager
Chauffage
Motoculture

Poêle MESNIL

*Référence : **6136 44***

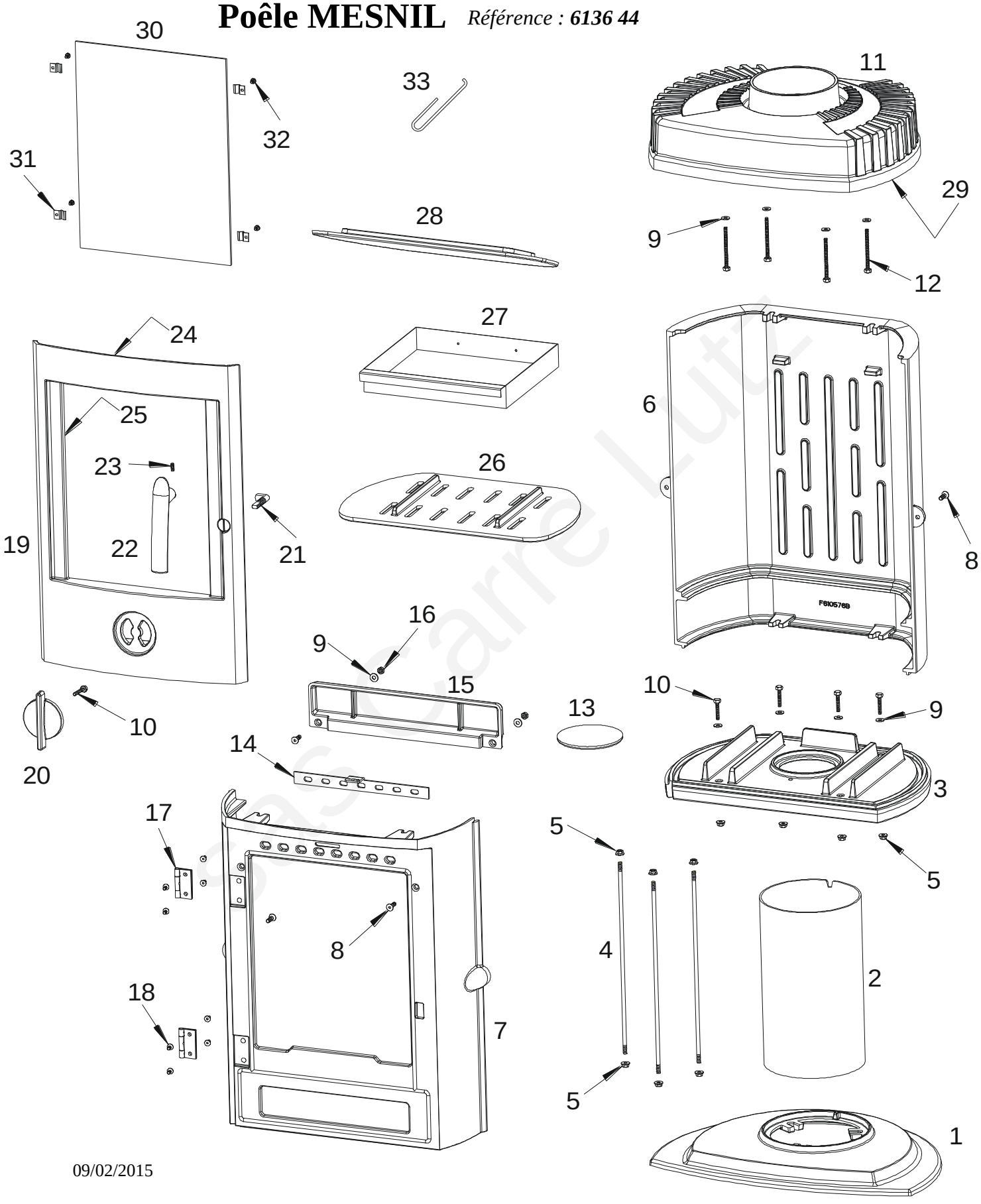

09/02/2015

Poêle MESNIL *Référence 6136 44*

Repère	Nbr	Désignation	Référence
1	1	Pied	**F**610573**B**
2	1	Pietement	**AT**610240B
3	1	Socle	**F**610574**B**
4	3	Tirant	**AS**610104A
5	10	Ecrou a embase de 6	**AV**7220060
6	1	Derrière de poêle	**F**610576**B**
7	1	Devant de poêle	**F**610575**U**
8	4	Vis tête fraisée de 6x20	**AV**8636200
9	10	Rondelle de 6	**AV**4100060
10	5	Vis tête hexagonale de 6x30	**AV**8406300
11	1	Dessus	**F**610578**U**
12	4	Vis tête hexagonale de 6x70	**AV**8406700
13	1	Tampon	**F**610579**B**
14	1	Registre de réglage d'air	**AT**610167A
15	1	Guide d'air	**F**610140**B**
16	2	Ecrou de 6	**AV**7100060
17	2	Charnière de porte	**AS**610120B
18	8	Vis tête fraisée de 5x10	**AV**8635100
19	1	Porte	**F**610577**U**
20	1	Registre de réglage d'air	**F**610712**U**
21	1	Mentonnet	**AS**610199A
22	1	Poignée de porte	**F**610698**U**
23	1	Vis sans tête de 6x8	**AV**8706080
24	1	Joint de porte Ø8, longueur 1,901 m	**AI**303008
25	1	Joint de vitre de 7x3, longueur 1,234 m	**AI**010080
26	1	Grille foyère	**F**610138**B**
27	1	Tiroir cendrier	**AT**610166A
28	1	Déflecteur	**F**610247**B**
29	1	Joint de dessus de 7x3, longueur 1,302 m	**AI**010080
30	1	Vitre	**AX**606137A
31	4	Attache de vitre	**AS**700180A
32	4	Vis de fixation de la vitre	**AV**8644067
33	1	Main froide	**AS**800255

sas Carre Lutz