Pièces détachées
Electroménager
Chauffage
Motoculture
www.carre-lutz.com

Retour à la boutique www.clpieces.com

POELE A FIOUL
C09406.08-DA

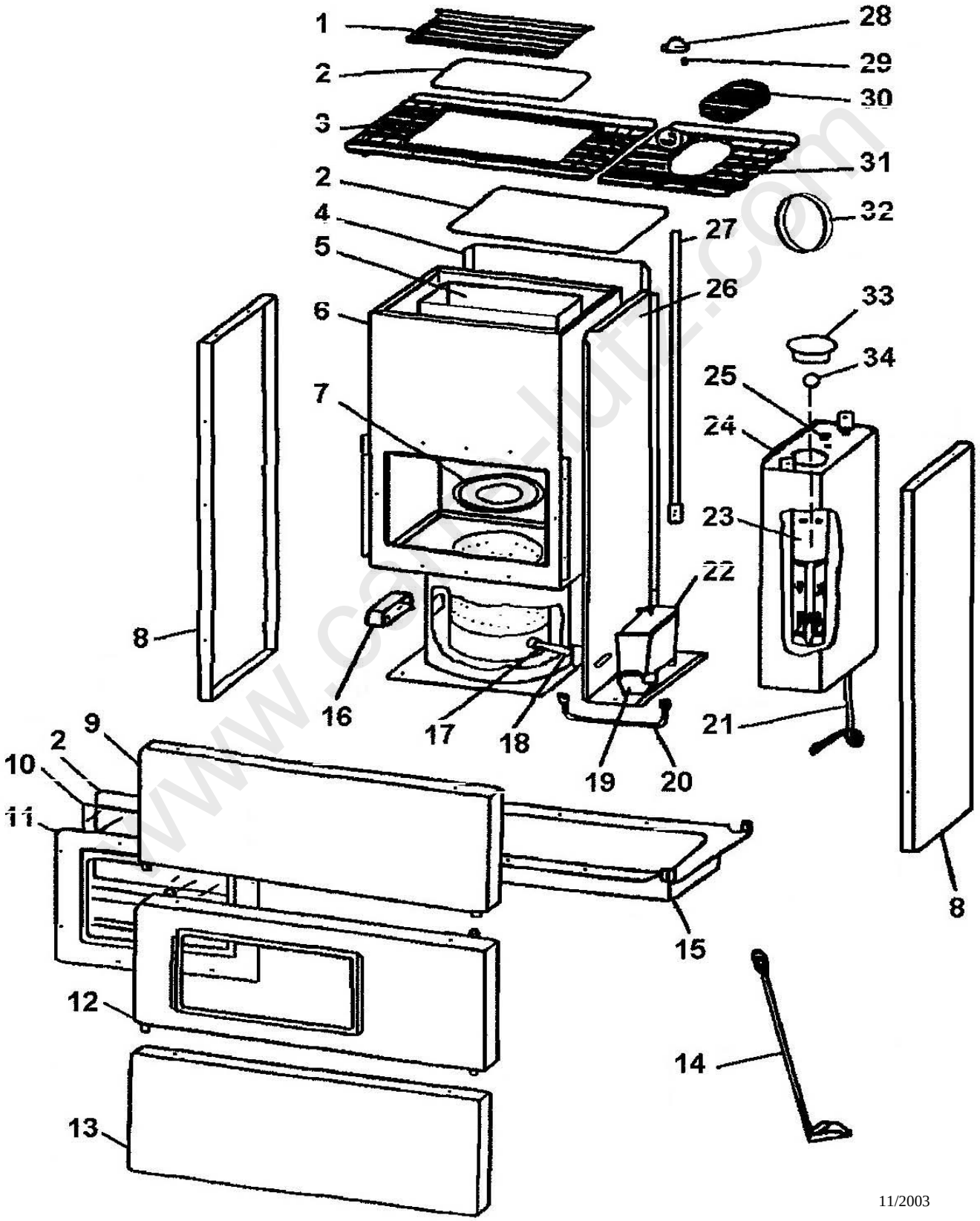

REP.	DESIGNATION	REF. PIECE	1ère URG
1	Tampon de dessus	D0023781	
2	Joint d'étanchéité - ∅6 (3 m)	D0024892	X
3	Dessus	D0023769	
4	Panneau arrière	D0023791	
5	Chicane	D0023790	
6	Corps de foyer complet	D0023783	
7	Anneau de brûleur	D0023773	X
8	Panneau latéral	D0023789	
9	Panneau de dessus	D0023796	
10	Verre - 293x175x4	D0023780	X
11	Hublot	D0023785	
12	Façade	D0023795	
13	Panneau de dessous	D0023797	
14	Raclette	D0023774	
15	Dessous	D0023772	
16	Limiteur d'air	D0023794	
17	Tube de décrassage	D0023777	
18	Joint de décrasseur	D0023775	
19	Filtre de distributeur	D0023779	
20	Tuyau distributeur/brûleur	D0023798	
21	Tuyau réservoir/distributeur	D0023799	
22	Distributeur	D0023800	X
23	Filtre de réservoir	D0023793	
24	Réservoir complet	D0023801	
25	Bouton de commande	D0023771	
26	Ecran de réservoir	D0023786	
27	Tige de commande distributeur	D0023787	
28	Manette de cde distributeur	D0023784	

REP.	DESIGNATION	REF. PIECE	1ère URG
29	Ressort fixation manette	D0023778	
30	Grille de dessus	D0023782	
31	Supplément de dessus	D0023770	
32	Adaptateur - ∅120 / ∅125	D0027766	
33	Bouchon de réservoir	D0023792	
34	Flotteur	D0023788	

www.terre-lutz.com