Pièces détachées
Electroménager
Chauffage
Motoculture
www.carre-lutz.com

Retour à la boutique www.clpieces.com

FOYER BOIS PLENITUDE 101 TRIFACES
PORTE GRISE **C07953.PT09-PTD**

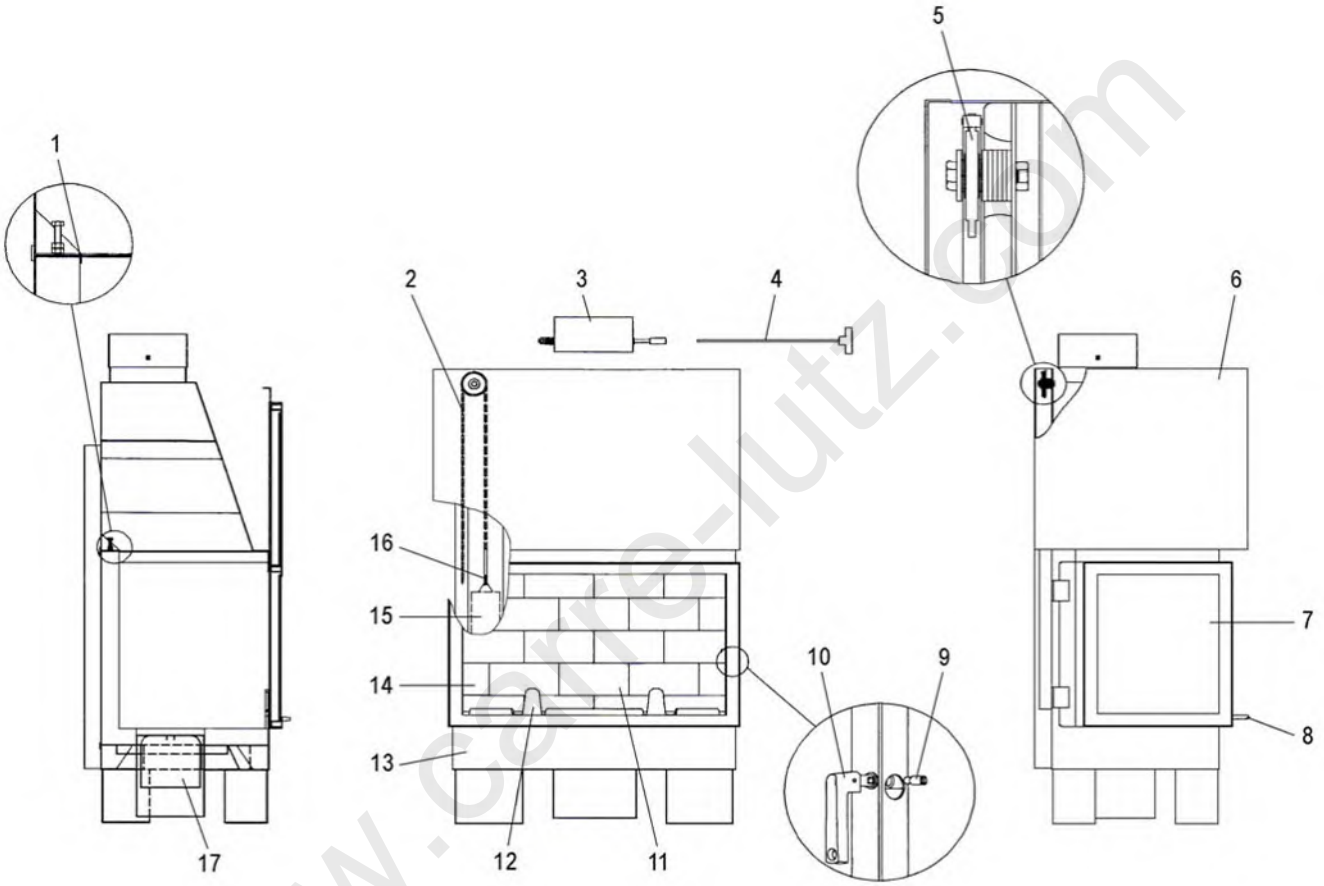

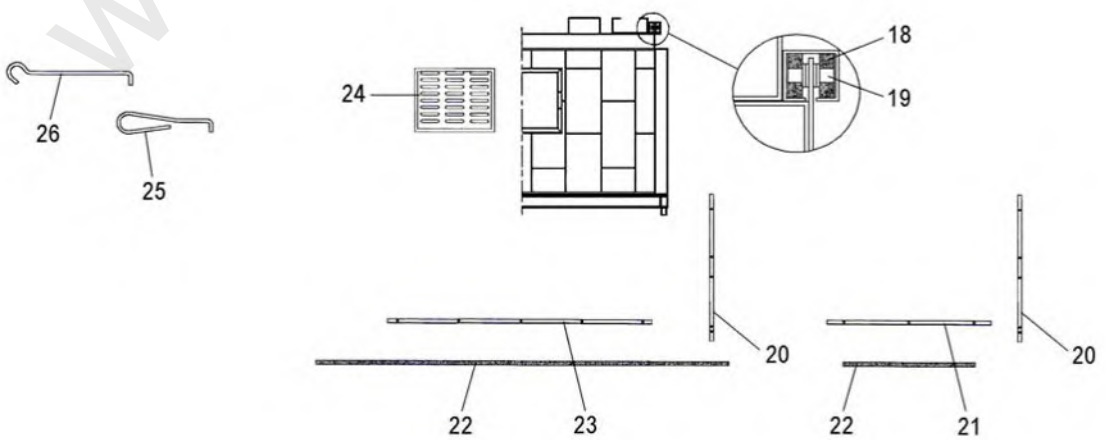

www.carre-lutz.com

REP.	DESIGNATION	REF. PIECE	1ère URG
1	Tôle arrière briques	P0048185	
2	Chaîne Brampton - Pas 12,7 (1,6 m)	P0048506	
3	Ens. sortie de fumée	P0049037/P09E	
4	Ens. poignée de commande	P0049039	
5	Pignon - 18 dents (2)	P0048126	
6	Ens. piège à fumée	P0050551	
7	Verre latéral (2)	P0048510	X
8	Poignée basse ❶	P0T48509/P09E	
	Poignée basse	P0T49036/P09E	
9	Axe pour poignée	P0048135	
10	Vis ISO FS - M6-40 - Noir ❷	PT716640/P09E	
	Ens. poignée	P0050308/P09E	
11	Verre de porte	P0048183	X
12	Ens. chenet	P0048179/P09E	
13	Foyer 3 faces soudé	P0048184/P09E	
14	Brique réfractaire - 11x5,5x22 (40)	P0050532	
15	Ens. contrepoids (2)	P0050540/P09E	X
16	Attache rapide pour chaîne (4)	P0048507	X
17	Ens. cendrier	P0048163/P09E	
18	Roulement à billes (8)	P0048504	
19	Axe de roulement (4)	P0048153	
20	Equerre verticale (parclose) (4)	P0048472	
21	Equerre horizontale de cadre (parclose) (4)	P0048773	
22	Joint de verre (4,69 m)	P0031148	X
23	Equerre inférieure avant (parclose)	P0048470	
24	Grille fonte	P0048501	X
25	Main froide	P0YA8640	
26	Poignée tisonnier	P0045661	
-	Butée caoutchouc (2)	P0013555	

REP.	DESIGNATION	REF. PIECE	1ère URG

❶ A fournir pour les appareils antérieurs au N° de série 34921

❷ A fournir pour les appareils allant du N° de série 34921 au N° de série 78074

www.cadre-lutz.com