FOYER BOIS BIJOU 77 VISION
PORTE NOIRE **C07931.PT06**

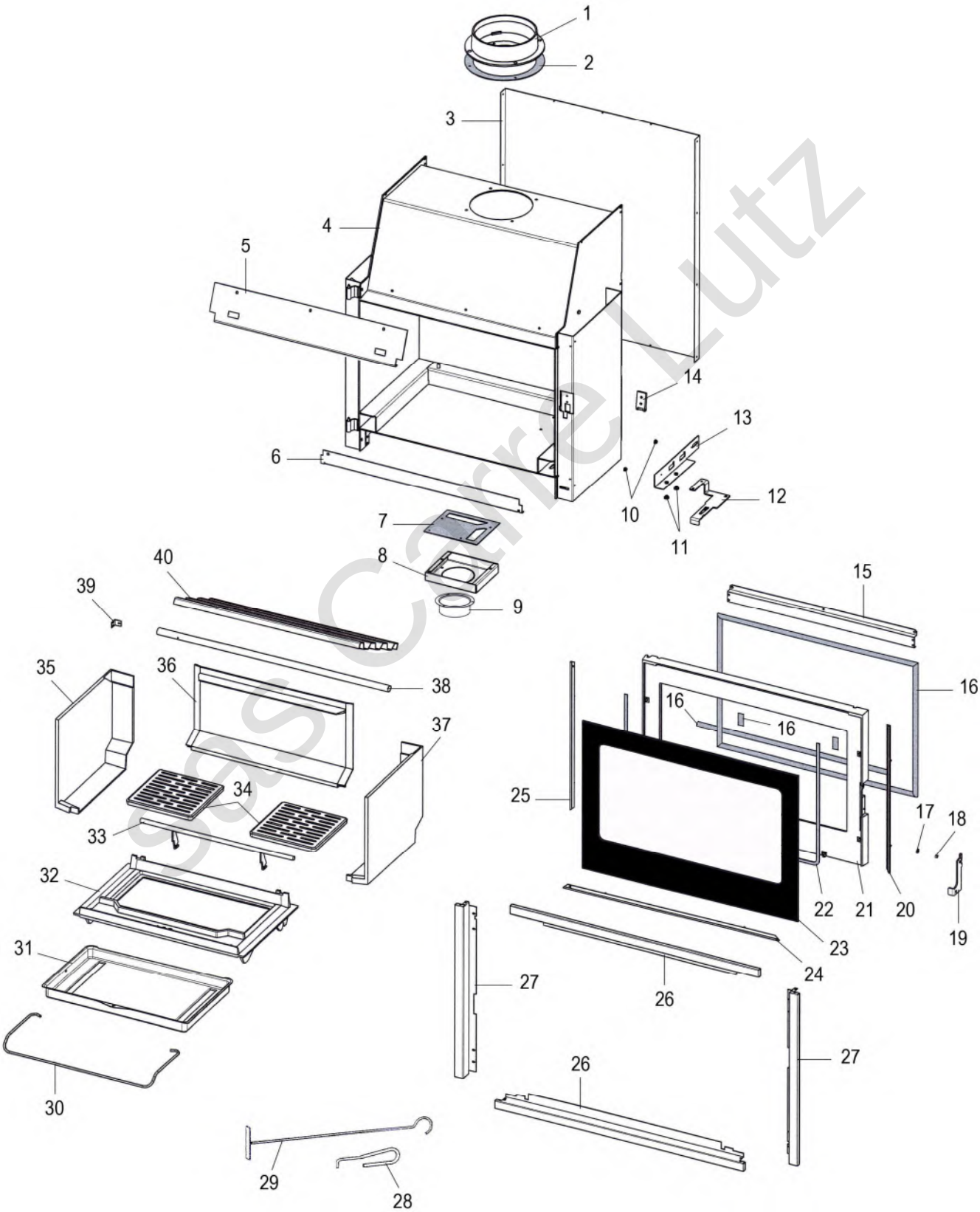

sas Carre Lutz

REP.	DESIGNATION	REF. PIECE	1ère URG
1	Buse	P0T18752	
2	Joint de buse	P0023064	X
3	Caisson arrière	P0020798	
4	Ens. corps de chauffe	P0051978	
5	Bavette d'avaloir	P0049658	
6	Traverse	P0052178/P06P	
7	Joint de boîte de raccordement	P0052083	X
8	Boîte de raccordement ❶	P0052090	
9	Buse - Ø100 ❶	P0052141	
10	Entretoise (2)	P0046395	
11	Guide (2)	P0051475	
12	Tirette de réglage d'air	P0052023/P06P	
13	Ens. volet d'air	P0051958	
14	Ens. verrou	P0051264/P06A	
15	Guide d'air	P0052097/P06P	
16	Kit tresse - Ø15 - Noir	D0045928	X
17	Rondelle élastique ondulée - Ø8	P0018504	
18	Entretoise de poignée	P0051356	
19	Poignée	P0051357/P06P	
20	Enjoliveur droit	P0052100/P06P	
21	Porte	P0T52080/P06P	
22	Joint de verre (1,6 m)	P0031148	X
23	Verre de porte	P0052096	X
24	Enjoliveur bas	P0052099/P06P	
25	Enjoliveur gauche	P0052101/P06P	
26	Haut et bas de cadre (2)	P0052255/P06M	
27	Côté de cadre (2)	P0052256/P06M	
28	Main froide	P0028173	
29	Raclette	P0013447	
30	Anse de cendrier	P0018715	
31	Cendrier	P0020366	

REP.	DESIGNATION	REF. PIECE	1ère URG
32	Corbeille de foyer	P0051574	X
33	Ens. chenet	P0051535/P06B	X
34	Grille (2)	P0045915	X
35	Plaque latérale gauche	P0022501	X
36	Plaque arrière	P0020332	X
37	Plaque latérale droite	P0022500	X
38	Tube d'air	P0052098	
39	Equerre de tube	P0051884	
40	Déflecteur	P0031142	X
-	Ecrou double - M5	P0011705	
-	Goupille élastique - E 3-14	P0777314	

❶ Fournir simultanément la buse Ø100 P0052141, la boîte de raccordement P0052090 et 3 vis P0739812 pour les appareils antérieurs au N° de série 0267938

sas Cazre Lutz