INSERT BOIS BIJOU C71 TURBO VISION
PORTE NOIRE **C07925.PT06**

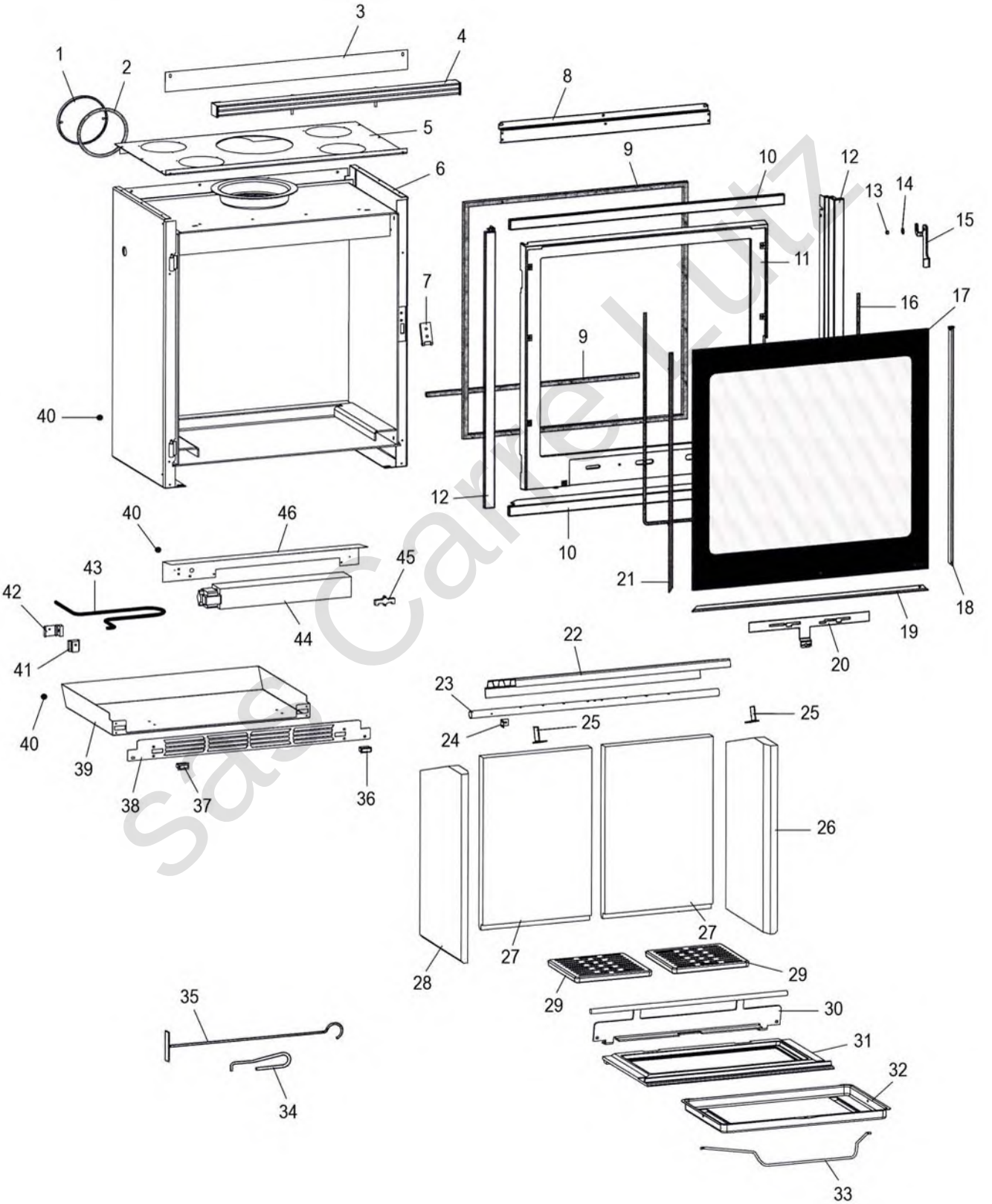

sas Carré Lutz

REP.	DESIGNATION	REF. PIECE	1ère URG
1	Tampon de buse - Ø153	P0016472	
2	Tresse autocollante - 2x8 - Noir (0,44 m)	P0050244	
3	Plaque obturatrice	P0051081/P06B	
4	Ens. grille de sortie d'air chaud	P0051369/P06P	
5	Dessus d'enveloppe	P0051824	
6	Ens. corps de chauffe	P0051770	
7	Ens. verrou	P0051264/P06A	
8	Guide d'air	P0051679/P06P	
9	Kit tresse - Ø15 - Noir	D0045928	X
10	Haut et bas de cadre (2)	P0051367/P06P	
11	Porte	P0T51783/P06P	
12	Côté de cadre (2)	P0051787/P06P	
13	Entretoise de poignée	P0051356	
14	Rondelle élastique ondulée - Ø8	P0018504	
15	Poignée	P0051357/P06P	
16	Joint de verre (1,9 m)	P0031148	X
17	Verre de porte	P0051784	X
18	Enjoliveur droit	P0051785/P06P	
19	Enjoliveur bas	P0051378/P06P	
20	Volet d'air	P0051358/P06P	
21	Enjoliveur gauche	P0051786/P06P	
22	Déflecteur	P0022956	X
23	Tube d'air	P0051879	
24	Equerre de tube	P0051884	
25	Equerre de brique (2)	P0051853	
26	Brique droite vermiculite	P0051778	X
27	Brique de fond vermiculite (2)	P0051777	X
28	Brique gauche vermiculite	P0051779	X
29	Grille (2)	P0045915	X
30	Ens. chenet	P0051780/P06B	X
31	Corbeille	P0050953	X
32	Cendrier	P0019785	

REP.	DESIGNATION	REF. PIECE	1ère URG
33	Anse de cendrier	P0018715	
34	Main froide	P0028173	
35	Raclette	P0013447	
36	Sélecteur auto/manu	P0050707	
37	Inverseur	P0050706	
38	Grille de soufflerie	P0051080/P06P	
39	Tiroir	P0049691	
40	Passe-fil - Ø8 - S (3)	P0050518	
41	Domino - 3 plots	P0020265	
42	Support domino	P0020264	
43	Cordon d'alimentation - 3 conducteurs	P0020901	
44	Ventilateur centrifuge	P0049341	
45	Thermostat à disque bimétallique	P0037182	
46	Support ventilateur	P0049692	
-	Ecrou frein - M5 - Zingué (2)	P0758500	
-	Goupille élastique - E 3-14	P0777314	
-	Ens. soufflerie	P0051079/P06P	
-	Ens. filerie	P0049340	

sas Cadre Lutz