FOYER BOIS "CALUX" - 11 KW

PORTE GRISE **C07886.PT09**

PORTE GRISE **C07886.PT09-DIN**

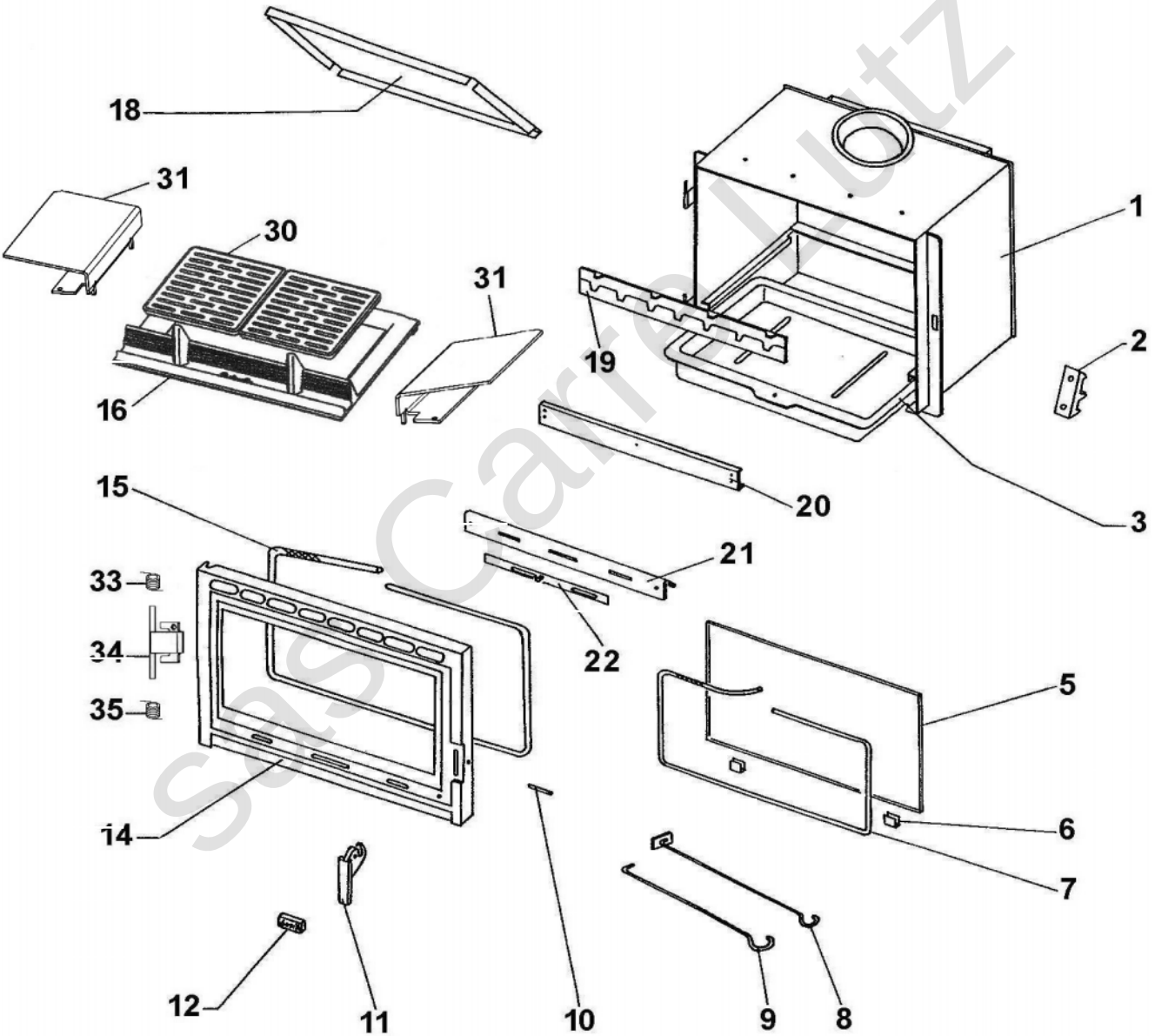

sas Carré Lutz

REP.	DESIGNATION	REF. PIECE	1ère URG
1	Ens. corps soudé	P0027629	
2	Verrou de porte	P0T18055	
3	Cendrier	P0020366	
5	Verre de porte	P0027017	X
6	Profilé entretoise - prof. 30/10 (0,02 m)	P0023047	
7	Tresse - ∅6 - noire	D0045937	
8	Raclette	P0013447	
9	Poignée tisonnier	P0045661	
10	Goupille cannelée - ISO 8745 - 8-24	P0027091	
11	Clenche	P0T20337	
12	Marque "Calux" usinée	P0U27597	
14	Porte fonte	P0T27624/P06B	
15	Tresse - ∅15 - noire	D0045928	
16	Corbeille de foyer	P0047512	X
18	Déflecteur	P0022956	
19	Avaloir usiné	P0U22957	
20	Guide d'air supérieur	P0027625/P09E	
21	Support volet	P0027626	
22	Ens. volet de réglage	P0020120/P09E	
30	Grille (2)	P0045915	X
31	Réduction de grille (2) B	P0050529	
33	Ressort de rappel supérieur B	P0034706	
34	Ens. support ressorts B	P0045499	
35	Ressort de rappel inférieur B	P0034707	

REP.	DESIGNATION	REF. PIECE	1ère URG

Sas Cafre Lutz

A: C07886.PT09 B: C07886.PT09-DIN