Pièces détachées
Electroménager
Chauffage
Motoculture
www.carre-lutz.com

Retour à la boutique www.clpieces.com

deville

# FOYER BOIS

PORTE RELEVABLE GRISE / LAITONNEE

C07884.PT09 - C07884.PT12

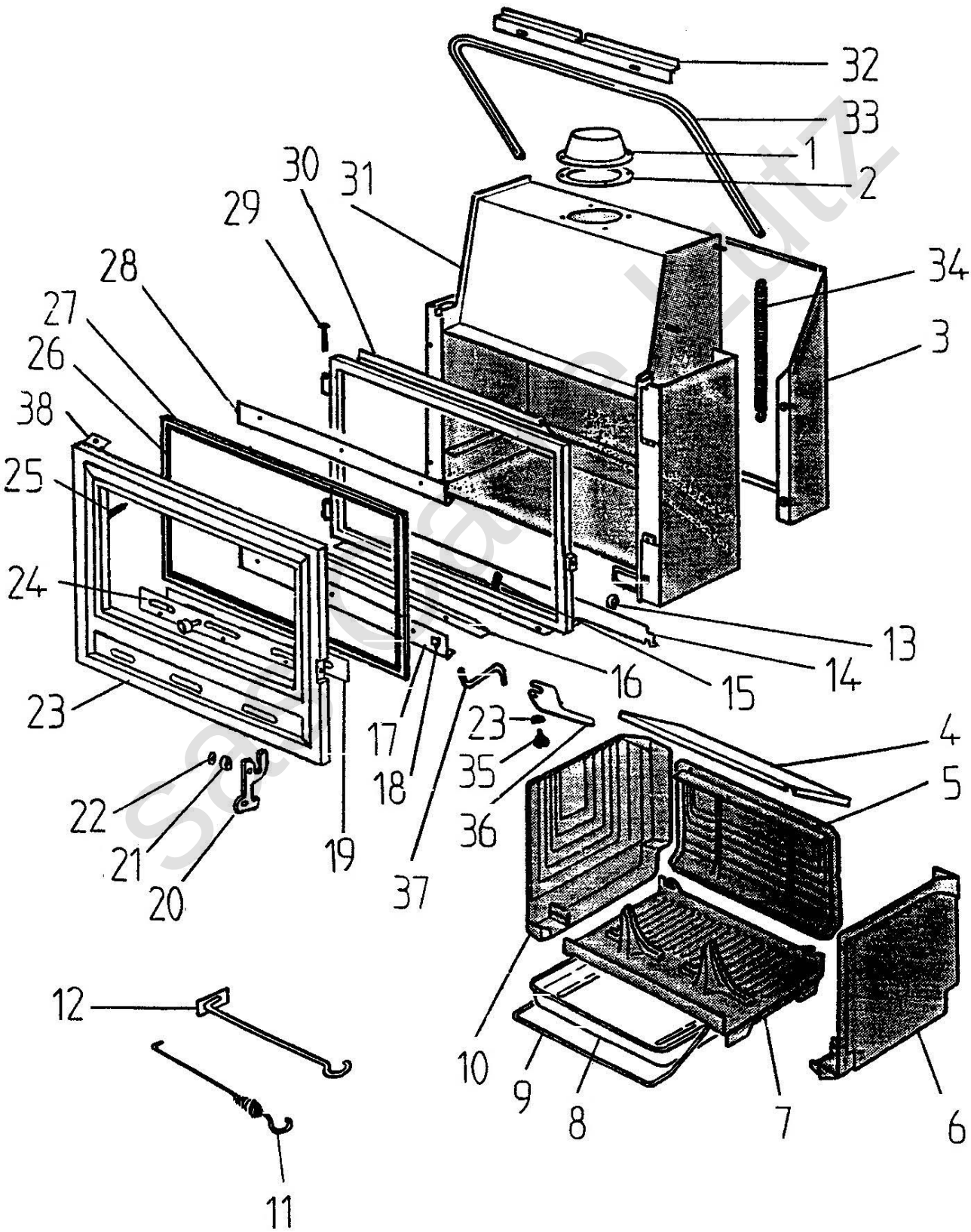


carré lutz

| REP. | DESIGNATION | REF. PIECE | 1ère URG. |
|---|---|---|---|
| 1 | Buse | P0T18752 | |
| 2 | Joint de buse | P0023064 | |
| 3 | Ecran arrière | P0020367 | |
| 4 | Déflecteur | P0031142 | |
| 5 | Plaque arrière | P0020332 | X |
| 6 | Plaque latérale droite | P0022500 | X |
| 7 | Grille support foyer | P0020333 | X |
| 8 | Cendrier | P0020366 | |
| 9 | Anse de cendrier | P0018715 | |
| 10 | Plaque latérale gauche | P0022501 | X |
| 11 | Poignée tisonnier | P0045661 | |
| 12 | Raclette | P0013447 | |
| 13 | Excentrique | P0029801 | |
| 14 | Traverse | P0020321 | |
| 15 | Tresse - ∅15 - noire | D0045928 | |
| 16 | Joint métallique | P0029809 | |
| 17 | Presse-verre inférieur | P0029818/P09E | |
| 18 | Profilé entretoise - prof. 20/10 (0,02 m) | P0019088 | |
| | Profilé entretoise - prof. 15/10 (0,03 m) | P0034367 | |
| 19 | Support volet | P0029820 | |
| 20 | Poignée de porte | P0029799 | |
| 21 | Entretoise de poignée | P0029800 | |
| 22 | Rondelle élastique ondulée - ∅8 | P0018504 | |
| 23 | Porte fonte - grise A | P0T29796/P06B | |
| | Porte fonte - laitonnée B | P0T29796/12 | |
| 24 | Ens. volet de réglage d'air | P0031354/P09E | |
| 25 | Tresse - ∅12 - noire | D0045932 | |
| 26 | Tresse - ∅6,5 - blanche | D0045929 | |

| REP. | DESIGNATION | REF. PIECE | 1ère URG. |
|---|---|---|---|
| 27 | Verre (690 x 412 x 5) | P0022979 | X |
| 28 | Presse-verre supérieur | P0029819/P09E | |
| 29 | Rivet TP - 5-70 (2) | P0023126 | |
| 30 | Ens. cadre | P0034673 | |
| 31 | Ens. corps | P0034602 | |
| 32 | Equerre de maintien | P0020414 | |
| 33 | Ens. étrier | P0T20353 | |
| 34 | Ressort | P0023070 | |
| 35 | Entretoise de clenche | P0022101 | |
| 36 | Clenche | P0T20337 | |
| 37 | Arrêt de porte | P0021120 | |
| 38 | Equerre arrêt de porte | P0023061 | |

A: C07884.PT09 B: C07884.PT12

sas Claire Lutz