Pièces détachées
Electroménager
Chauffage
Motoculture
www.carre-lutz.com

Retour à la boutique www.clpieces.com

deville

INSERT BOIS

PORTE RUSTIQUE GRISE / LAITONNEE

C07873.PT09 / C07873.PT12

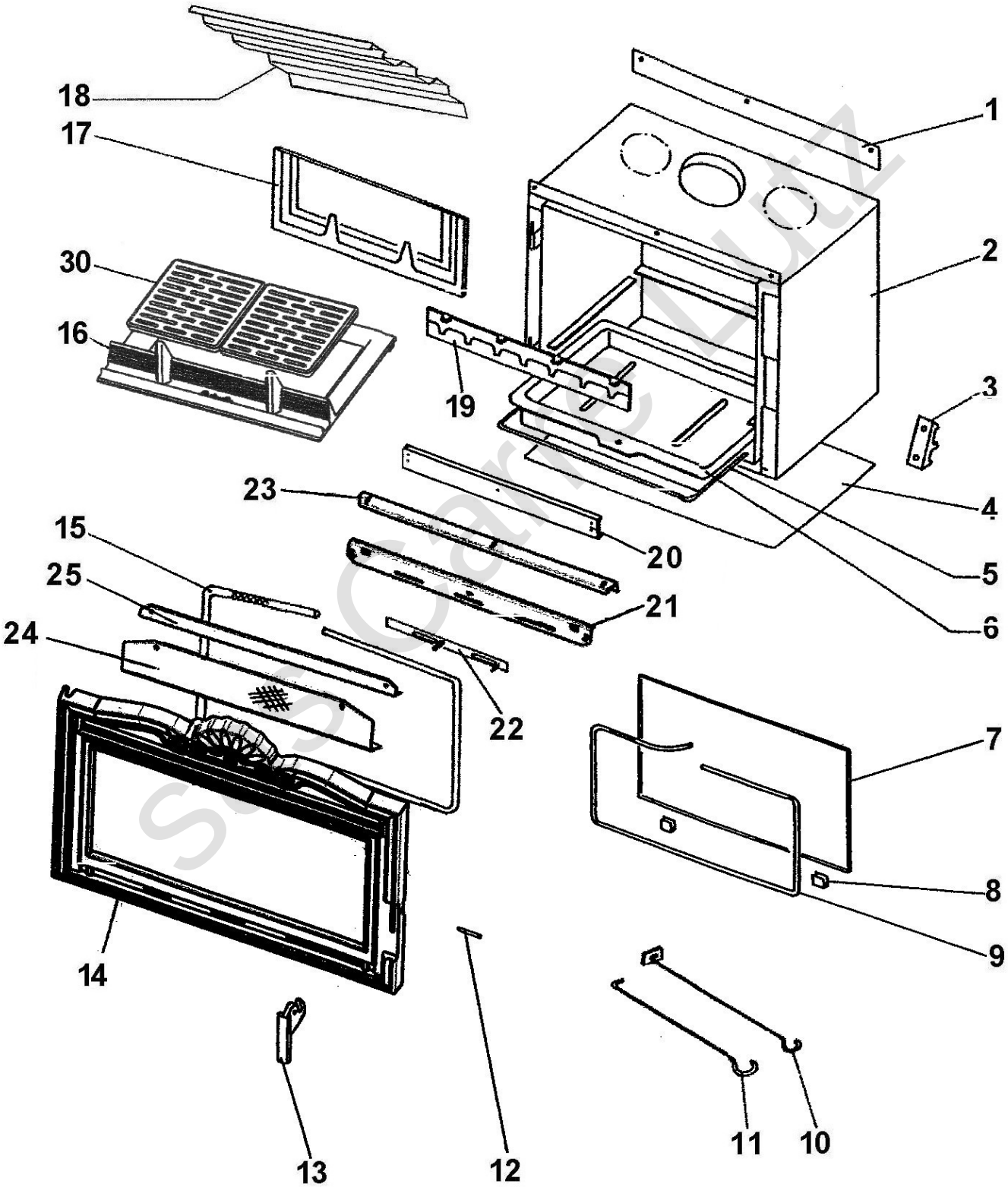

SOS Carré Lutz

REP.	DESIGNATION	REF. PIECE	1ère URG.
1	Plaque obturatrice	P0028147/P09E	
2	Ens. corps soudé	P0034296	
3	Verrou de porte	P0018055	
4	Ecran	P0028062	
5	Anse de cendrier	P0020075	
6	Cendrier	P0019785	
7	Verre de porte (546 x 315,5 x 5)	P0028063	X
8	Profilé entretoise - prof. 30/10 (0,02 m)	P0023047	
9	Tresse - ∅6 - noire	D0045937	
10	Raclette	P0013447	
11	Poignée tisonnier	P0045661	
12	Goupille cannelée - Iso 8745 - 8-24	P0027091	
13	Clenche A	P0T20337	
	Clenche - laitonnée B	P0G20337	
14	Porte rustique A	P0T46058/P06B	
	Porte rustique - laitonnée B	P0G46058/12	
15	Tresse - ∅15 - noire	D0045928	
16	Corbeille de foyer	P0047502	X
17	Plaque arrière	P0020180	X
18	Déflecteur	P0047202	
19	Avaloir usiné	P0U20181	
20	Guide d'air	P0028061/P09E	
21	Support volet	P0046092	
22	Ensemble volet	P0046094/P09E	
23	Etanchéité	P0046124	

REP.	DESIGNATION	REF. PIECE	1ère URG.
24	Grille A	P0046110/P06A	
	Grille - laitonnée B	P0G46110/12	
25	Support grille	P0046108	
30	Grille (2)	P0045915	X

A: C07873.PT09 B: C07873.PT12

Sas Caire Lutz