Pièces détachées
Electroménager
Chauffage
Motoculture
www.carre-lutz.com

Retour à la boutique www.clpieces.com

INSERT BOIS

PORTE "CATHEDRALE" GRISE **C07835.PT09**

PORTE "CATHEDRALE" LAITONNEE **C07835.PT12**

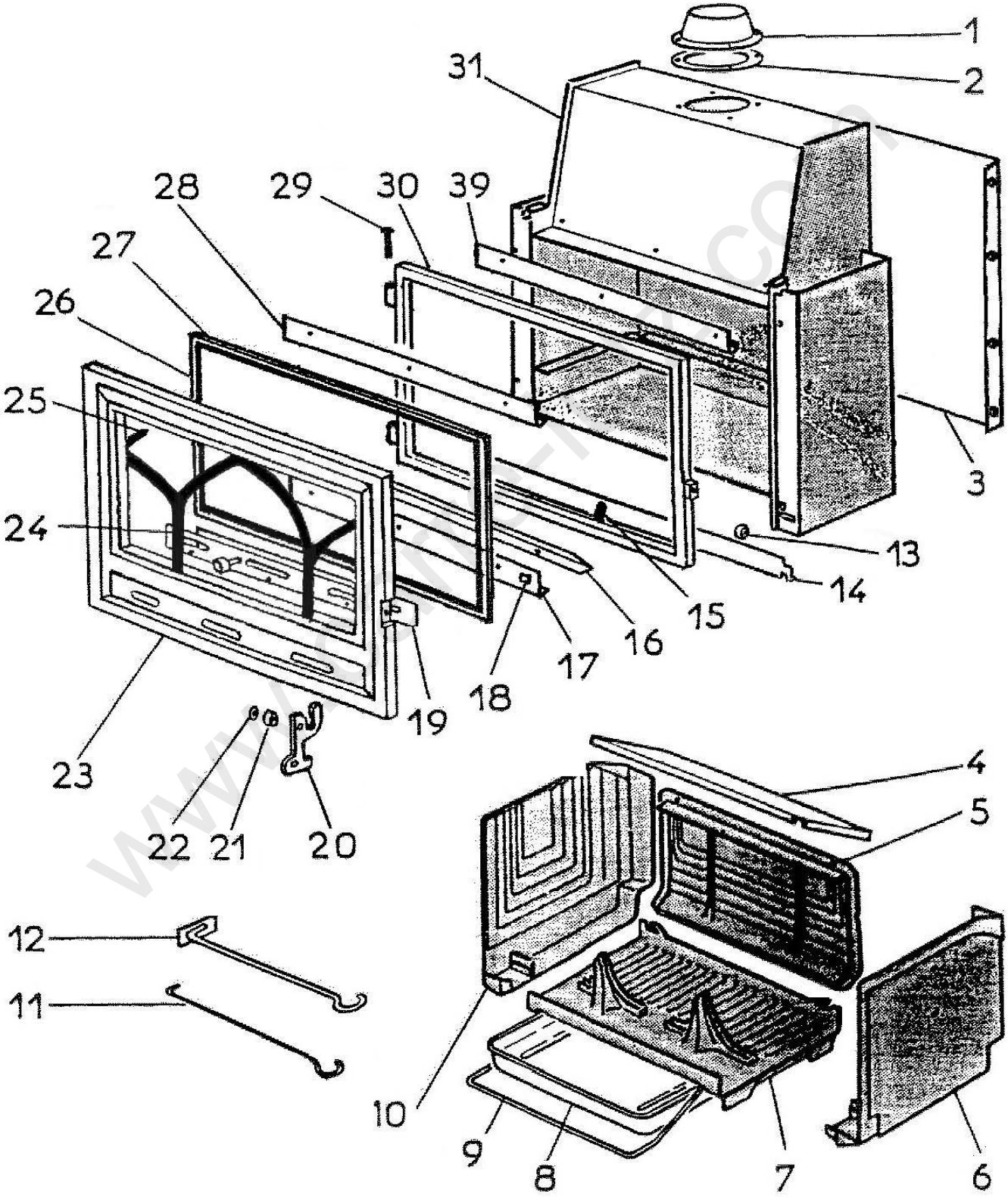

REP.	DESIGNATION	REF. PIECE	1ère URG
1	Buse	P0T18752	
2	Joint de buse	P0023064	
3	Caisson arrière	P0020798	
	Ens. protection arrière*	P0049734	
4	Déflecteur	P0031142	
5	Plaque arrière	P0020332	X
6	Plaque latérale droite	P0022500	X
7	Grille support foyer	P0020333	X
8	Cendrier	P0020366	
9	Anse de cendrier	P0018715	
10	Plaque latérale gauche	P0022501	X
11	Poignée tisonnier	P0045661	
12	Raclette	P0013447	
13	Excentrique	P0029801	
14	Traverse	P0020321	
15	Tresse - ∅15 - noire	D0045928	
16	Joint métallique	P0029809	
17	Presse-verre inférieur	P0029818/P09E	
18	Profilé entretoise - prof. 20/10 (0,02 m)	P0019088	
	Profilé entretoise - prof. 15/10 (0,03 m)	P0034367	
19	Support volet	P0029820	
20	Poignée de porte	P0029799	
21	Entretoise de poignée	P0029800	
22	Rondelle élastique ondulée -∅8	P0018504	
23	Porte "cathédrale" A	P0T47887/P06B	
	Porte "cathédrale" - laitonnée B	P0T47887/12	
24	Ens. volet de réglage d'air	P0031354/P09E	
25	Tresse - ∅12 - noire	D0045932	

REP.	DESIGNATION	REF. PIECE	1ère URG
26	Tresse - ∅6,5 - blanche	D0045929	
27	Verre	P0022979	X
28	Presse-verre supérieur	P0029819/P09E	
29	Rivet TP - 5-70 (2)	P0023126	
30	Ens. cadre	P0031273	
31	Ens. corps de chauffe**	P0029803	
39	Bavette d'avaloir***	P0049658	

www.cerre-lutz.com

* Pour les appareils antérieurs au N° de série (19/08/2003)
** Pour les appareils antérieurs au N° de série (01/03/2004), fournir avec l'ens. corps: 1 bavette d'avaloir P0049658, 3 vis ISO H - M6-15 - noires P0718615 et 3 écrous H - M6 - noirs P0757600
*** A partir du N° de série (01/03/2004)

A: C07835.PT09 B: C07835.PT12