Pièces détachées
Electroménager
Chauffage
Motoculture
www.carre-lutz.com

Retour à la boutique www.clpieces.com

INSERT BOIS

PORTE "COQUILLE" GRISE **C07834.PT09**

PORTE "COQUILLE" LAITONNEE **C07834.PT12**

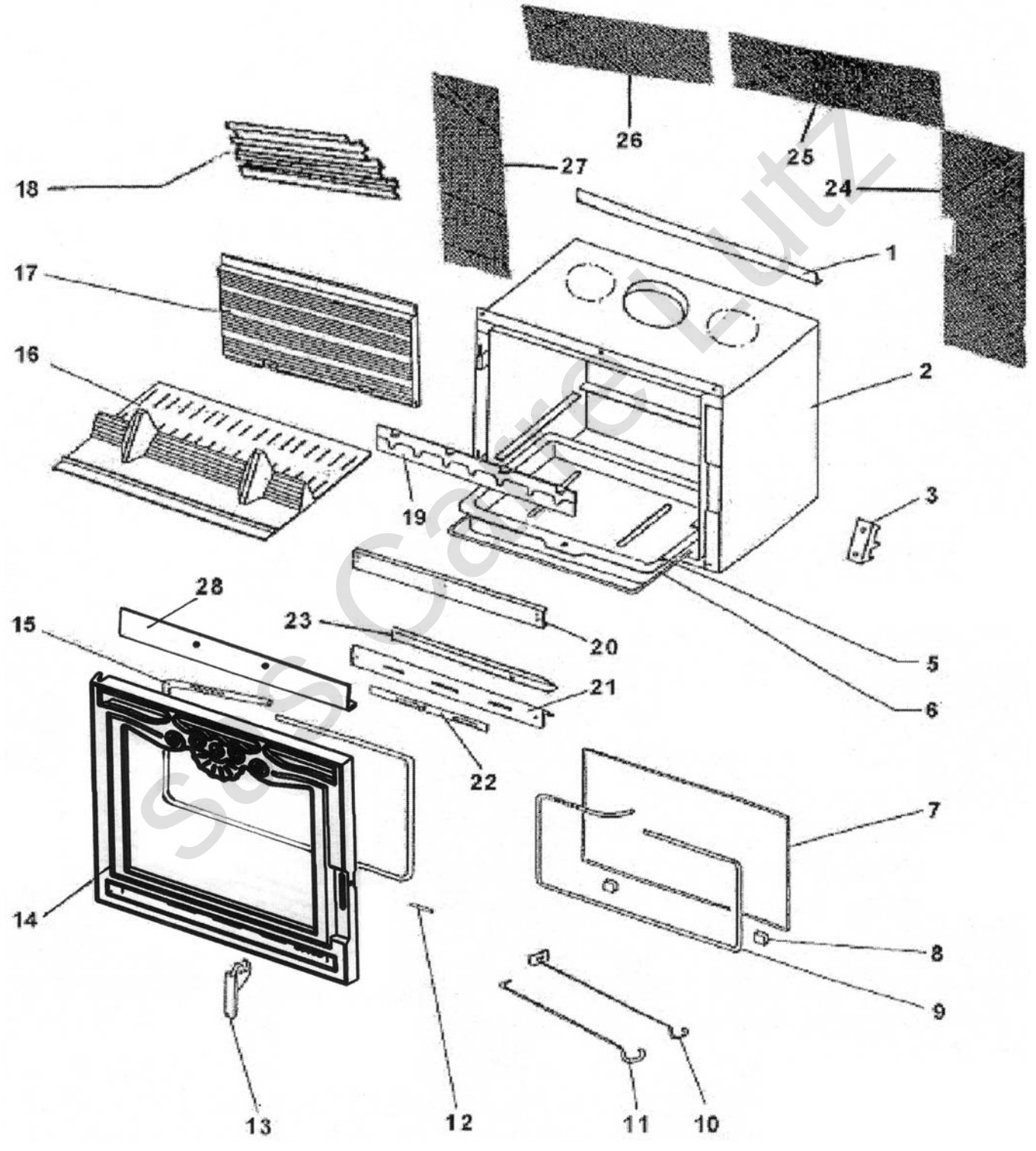

Sur Carre Lutz

REP.	DESIGNATION	REF. PIECE	1ère URG
1	Plaque obturatrice	P0036925	
2	Ens. corps soudé	P0036860	
3	Verrou de porte	P0T18055	
5	Cendrier	P0037256	
6	Anse de cendrier	P0017946	
7	Verre de porte	P0036900	X
8	Profilé entretoise - prof. 30/10 (0,02 m)	P0023047	
9	Tresse - ∅6 - noire	D0045937	
10	Raclette	P0013447	
11	Poignée tisonnier	P0045661	
12	Goupille cannelée - ISO 8745 - 8-24	P0027091	
13	Clenche A	P0T20337	
	Clenche laitonnée B	P0G20337	
14	Porte "coquille" A	P0T47881/P06B	
	Porte "coquille" - laitonnée B	P0T47881/12	
15	Tresse - ∅15 - noire	D0045928	
16	Corbeille	P0019535	X
17	Plaque arrière	P0019536	X
18	Déflecteur	P0036889	
19	Avaloir usiné	P0U18056	
20	Guide d’air supérieur	P0036898/P09E	
21	Support volet	P0036888	
22	Ens. volet de réglage d'air	P0036906/P09E	
23	Joint métallique	P0036942	
24	Plaque latérale droite	P0018108	
25	Plaque supérieure droite	P0018166	
26	Plaque supérieure gauche	P0018165	
27	Plaque latérale gauche	P0018109	

REP.	DESIGNATION	REF. PIECE	1ère URG
28	Grille A	P0048690/P09E	
	Grille laitonnée B	P0G48690/12	
-	Arrêt d'axe ARCB - ∅4,5	P0011650	

sas Claire Lutz

A: C07834.PT09 B: C07834.PT12