Pièces détachées
Electroménager
Chauffage
Motoculture
www.carre-lutz.com

Retour à la boutique www.clpieces.com

deville

INSERT BOIS

PORTE BOMBEE GRISE / CHROMEE - 9 KW

C07831.PT09 - C07831.PT11

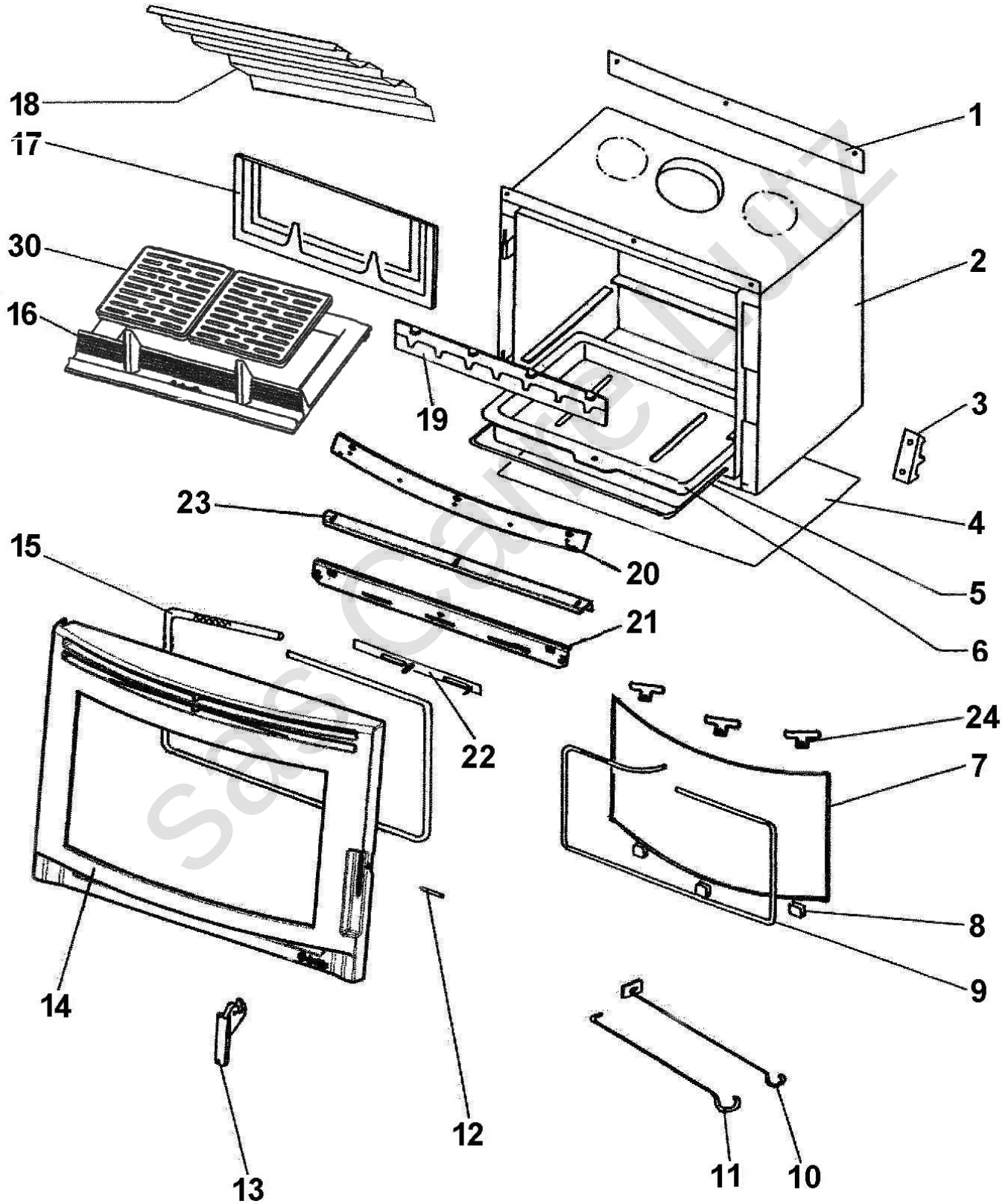

Sas Carré Lutz

REP.	DESIGNATION	REF. PIECE	1ère URG.
1	Plaque obturatrice	P0028147/P09E	
2	Ens. corps soudé	P0034296	
3	Verrou de porte	P0018055	
4	Ecran	P0028062	
5	Anse de cendrier	P0020075	
6	Cendrier	P0019785	
7	Verre bombé (ép.4 mm)	P0046026	X
8	Profilé entretoise - prof. 15/10 (0,15 m)	P0034367	
9	Tresse - ∅6 - noire	D0045937	
10	Raclette	P0013447	
11	Poignée tisonnier	P0045661	
12	Goupille cannelée - G07 - 8-25	P0027091	
13	Clenche A	P0T20337	
	Clenche chromée B	P0G20337/11	
14	Porte fonte bombée A	P0T46006/P06B	
	Porte fonte bombée chromée B	P0G46006/11	
15	Tresse - ∅15 - noire	D0045928	
16	Corbeille de foyer	P0047502	X
17	Plaque arrière	P0020180	X
18	Déflecteur	P0047202	
19	Avaloir usiné	P0U20181	
20	Guide d'air supérieur	P0046112/P09E	
21	Support volet	P0046092	
22	Ens. volet	P0046111/P09E	
23	Etanchéité	P0046107	
24	Patte de serrage (3)	P0046122	

REP.	DESIGNATION	REF. PIECE	1ère URG.
30	Grille (2)	P0045915	X

A: C07831.PT09 B: C07831.PT11

sas Cafre Lutz