POELE BOIS MADISON 2
NOIR **C077AG.06**

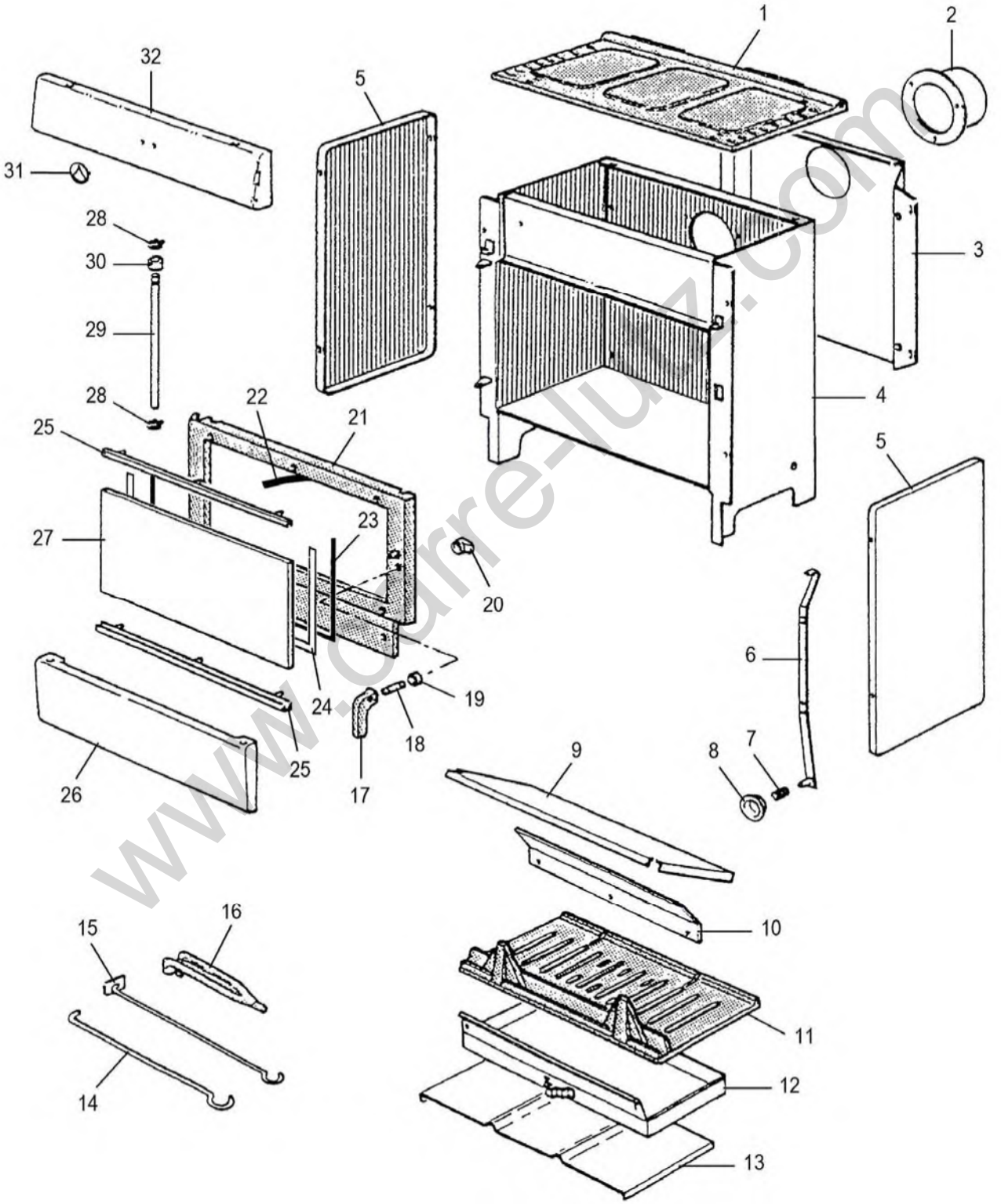

www.carre-lutz.com

REP.	DESIGNATION	REF. PIECE	1ère URG.
1	Dessus	P0T20733/P06P	
2	Buse d'air chaud	P0019040	
3	Tôle arrière	P0021238	
4	Ens. corps de chauffe	P0022408	
5	Panneau latéral (2)	P0029547/P06P	
6	Levier de cde de volet de réglage d'air	P0T20858	
7	Ressort	P0013432	
8	Volet de réglage d'air	P0020857	
9	Déflecteur de foyer	P0021236	X
10	Equerre de maintien	P0022412	
11	Corbeille	P0034934	X
12	Ens. cendrier	P0020738	
13	Ecran	P0020979	
14	Poignée tisonnier	P0045661	
15	Raclette	P0013447	
16	Clé de tampon	P0T13421	
17	Poignée	P0T20856/P06P	
18	Axe de poignée	P0020877	
19	Entretoise (poignée)	P0T20876	
20	Verrou	P0T13358	
21	Porte	P0T34935/P06P	
22	Kit tresse - Ø12 - Noir	D0045932	X
23	Joint de verre (1,05 m)	P0031148	X
24	Cadre de verre	P0034323	
25	U de maintien de verre (2)	P0020734/P06P	
26	Ens. bandeau inférieur	P0020841/P06P	
27	Verre de porte	P0020732	X
28	Arrêt d'axe ARCB - Ø5 (2)	P0009582	
29	Axe de porte	P0020889	
30	Entretoise d'axe de porte	P0014727	
31	Logo	P0051481	
32	Bandeau supérieur	P0052305/P06P	

REP.	DESIGNATION	REF. PIECE	1ère URG.
-	Goupille élastique - E 3-14 (2)	P0777314	
-	Rondelle fibre - 9x4,2 - 10/10 (4)	P0781400	
-	Rondelle fibre - 10x5 - 10/10 (4)	P0781500	

www.cafre-lutz.com