POELE BOIS AGATE
NOIR **C077AB.06**

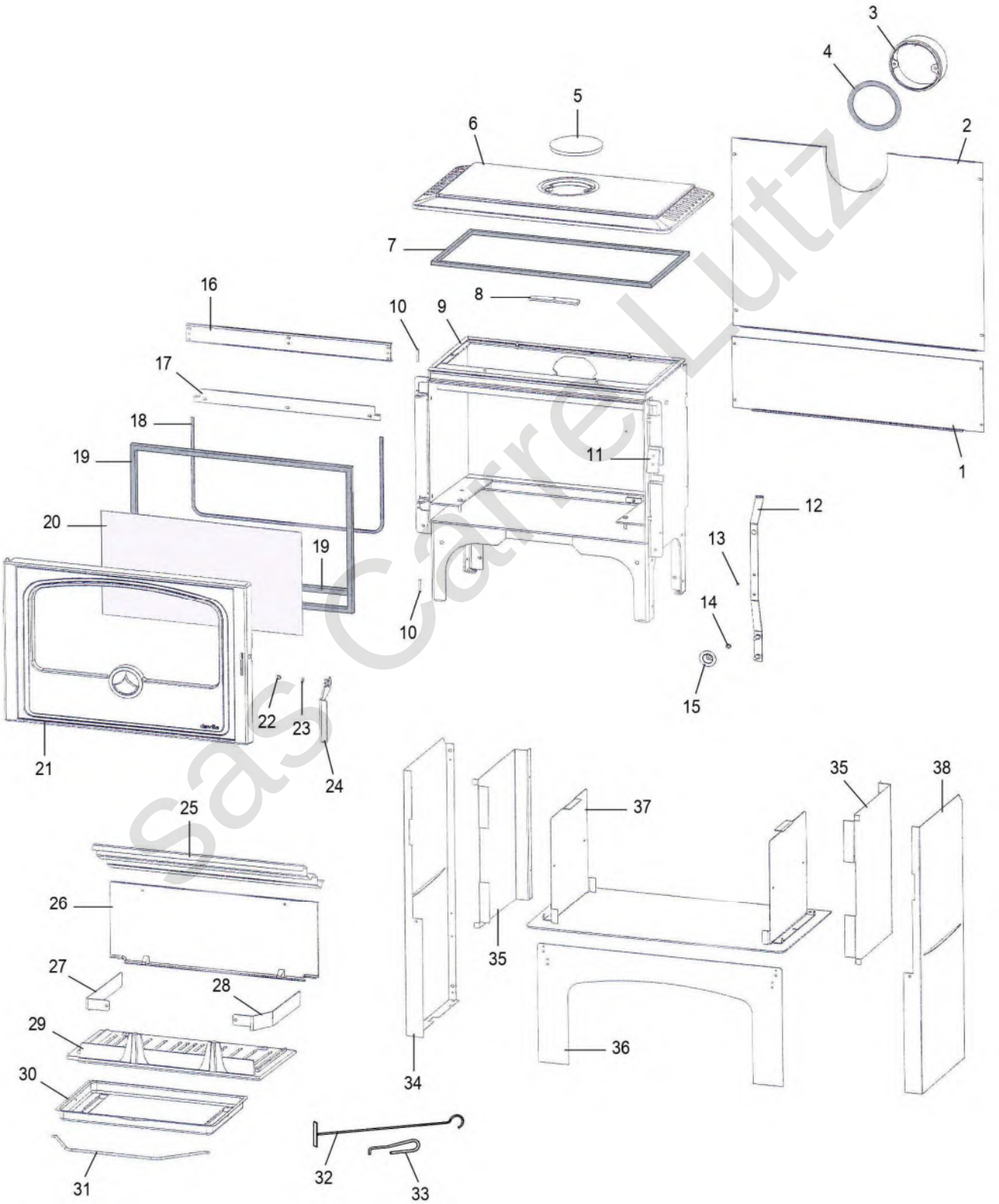

sas Carré Lutz

REP.	DESIGNATION	REF. PIECE	1ère URG
1	Tôle de fermeture	P0049783/P06M	
2	Ecran arrière	P0052172	
3	Buse	P0T07562	
4	Joint de buse	P0046738	X
5	Tampon de buse	P0T20434/P06S	
6	Dessus	P0T47349/P06S	
7	Kit tresse - Ø10 - Noir	D0045933	X
8	Etrier de tampon de buse	P0020437	
9	Ens. corps de chauffe	P0049751	
10	Axe (2)	P0009645	
11	Ens. verrou	P0051264/P06A	
12	Levier de cde de volet de réglage d'air	P0T20858	
13	Entretoise d'axe de porte	P0014727	
14	Ressort	P0013432	
15	Volet de réglage d'air	P0020857	
16	Guide d'air	P0028061/P09E	
17	Presse-verre	P0046328	
18	Kit tresse - Ø6 - Noir	D0045937	X
19	Kit tresse - Ø15 - Noir	D0045928	X
20	Verre de porte	P0046330	X
21	Porte	P0T52282/P06S	
22	Palier	P0052283	
23	Rondelle élastique ondulée - Ø8	P0018504	
24	Poignée	P0052264/P06S	
25	Déflecteur	P0047569	X
26	Plaque arrière de foyer	P0050878	X
27	Pare-cendres gauche	P0050044	
28	Pare-cendres droit	P0050040	
29	Grille de foyer	P0027651	X
30	Cendrier	P0047572	
31	Anse de cendrier	P0020105	
32	Raclette	P0013447	

REP.	DESIGNATION	REF. PIECE	1ère URG
33	Main froide	P0028173	
34	Panneau gauche	P0052173/P06M	
35	Ecran de panneau (2)	P0049776	
36	Façade de niche	P0052197/P06M	
37	Ens. socle	P0052175/P06M	
38	Panneau droit	P0052174/P06M	
-	Arrêt d'axe ARCB - Ø5 (2)	P0009582	

Sas Claire Lutz