Pièces détachées
Electroménager
Chauffage
Motoculture
www.carre-lutz.com

Retour à la boutique www.clpieces.com

POELE BOIS CRISTAL
GRIS ARGENT **C07790.09**

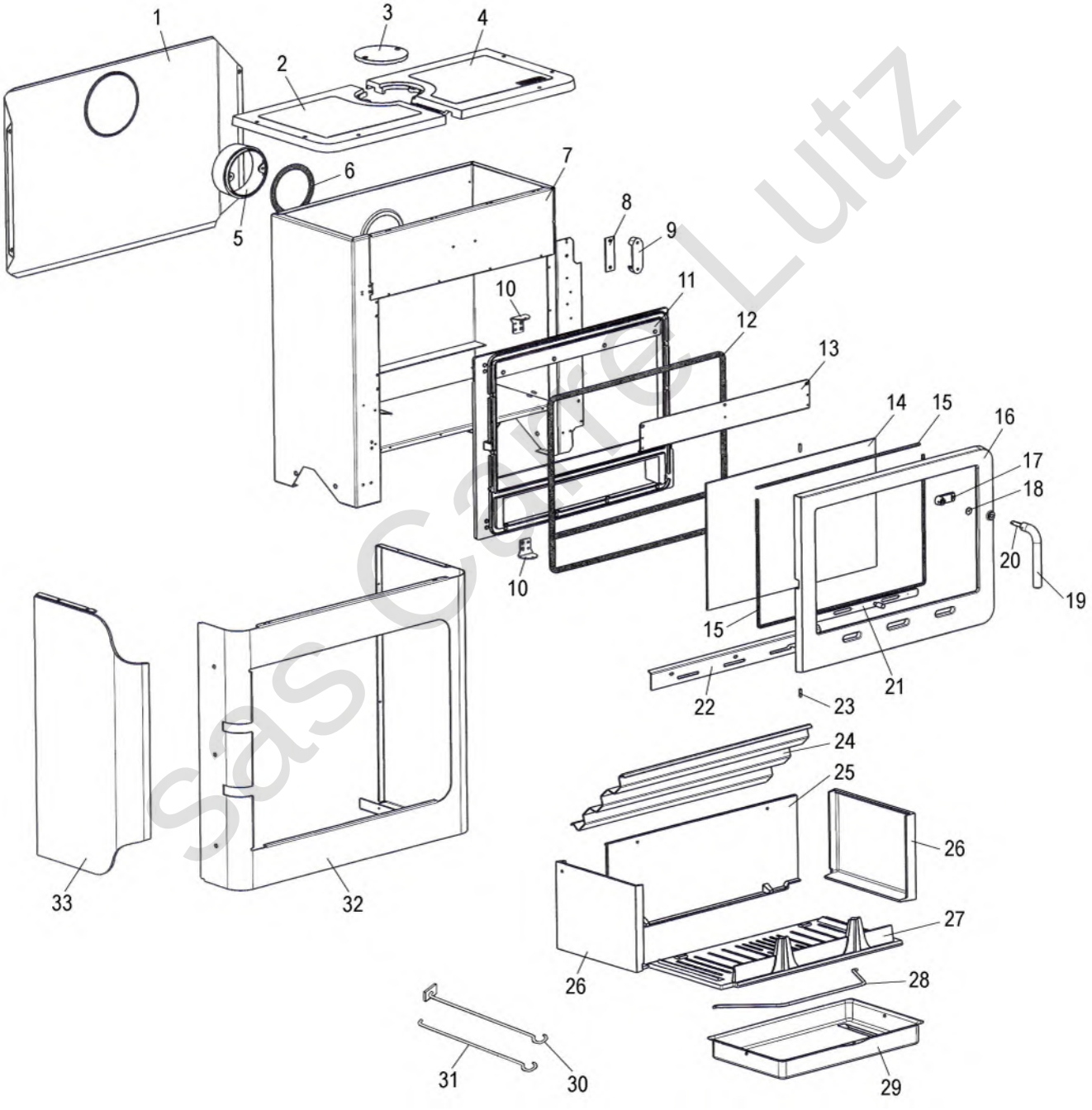

sas Carre Lutz

REP.	DESIGNATION	REF. PIECE	1ère URG
1	Plaque arrière de protection	P0020113	
2	Partie gauche de dessus	P0T50917/P06B	
3	Tampon de buse	P0T11271/P06B	
4	Partie droite de dessus	P0T50916/P06B	
5	Buse - Ø125	P0T11272	
6	Joint de buse	P0022865	X
7	Ens. châssis	P0050914	
8	Cale de gâche (3)	P0020205	
9	Gâche	P0T20048	
10	Charnière de porte (2)	P0051389	
11	Façade	P0T50897	
12	Kit tresse - Ø11 - Noir	D0045939	X
13	Guide d'air	P0050910/P06A	
14	Verre de porte	P0050908	X
15	Kit tresse - Ø6 - Noir	D0045937	X
16	Porte	P0T50907/P09P	
17	Verrou	P0T16569	
18	Rondelle élastique ondulée - Ø8	P0018504	
19	Ens. poignée	P0T51210/P09P	
20	Axe de poignée	P0020039	
21	Ens. volet	P0046111/P09E	
22	Support volet	P0050915	
23	Goupille cannelée - 5-20 (2)	P0775520	
24	Déflecteur	P0047203	X
25	Plaque arrière de foyer	P0050878	X
26	Plaque latérale (2)	P0027652	X
27	Grille de foyer	P0027651	X
28	Anse de cendrier	P0020105	
29	Cendrier	P0020306	
30	Raclette	P0013447	
31	Poignée tisonnier	P0045661	
32	Décor	P0050911/P09E	

REP.	DESIGNATION	REF. PIECE	1ère URG
33	Panneau gauche	P0T50899/P09P	
-	Profilé entretoise - 12/10 (0,02 m)	P0019306	
-	Ecrou double - M5	P0011705	
-	Ecrou tôle pince - Ø4,8	P0763148	
-	Ecrou tôle pince - M4 (2)	P0763504	
-	Goupille élastique - E 3-14	P0777314	
-	Goupille élastique - E 3-16	P0777316	

sas Cafre Lutz