# POELE A GRANULES DE BOIS CORDOUAN

BORDEAUX **C07737.03-DA** - NOIR **C07737.06-DA**

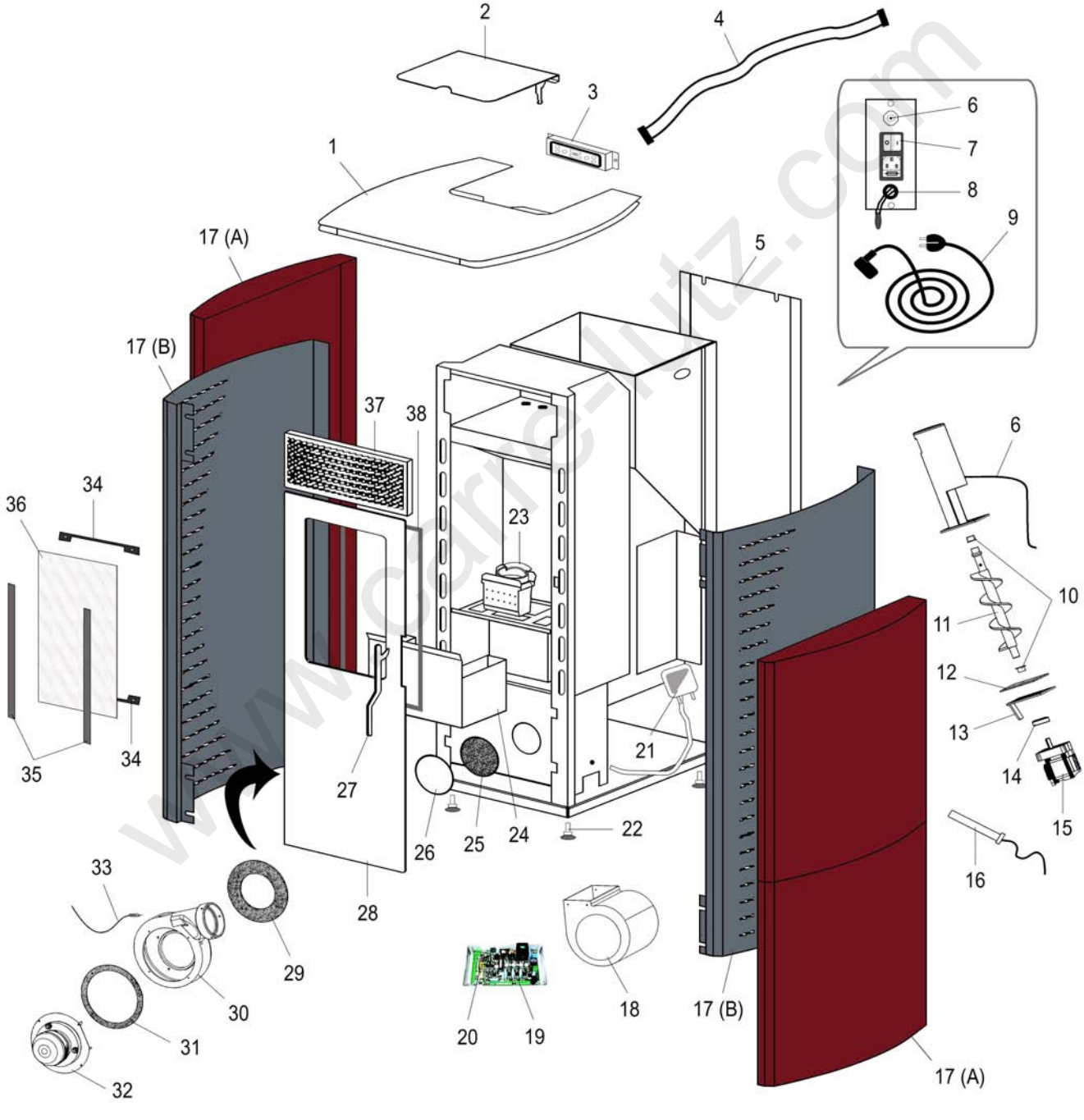


www.carre-lutz.com

| REP. | DESIGNATION | REF. PIECE | 1ère URG |
|---|---|---|---|
| 1 | Dessus | D0026744 | |
| 2 | Couvercle de trémie | D0026734 | |
| 3 | Afficheur horizontal | D0026578 | |
| 4 | Nappe d'afficheur | D0026577 | |
| 5 | Tôle arrière | D0026736 | |
| 6 | Thermostat de sécurité à réarmement manuel | D0026590 | X |
| 7 | Interrupteur + prise + fusible | D0026731 | |
| 8 | Sonde de température | D0026587 | X |
| 9 | Câble d'alimentation | D0026730 | |
| 10 | Sachet de 2 paliers | D0026722 | |
| 11 | Vis sans fin + paliers | D0026600 | X |
| 12 | Joint de motoréducteur | D0026751 | X |
| 13 | Flasque de motoréducteur | D0026721 | |
| 14 | Accouplement | D0026720 | |
| 15 | Motoréducteur | D0026582 | X |
| 16 | Bougie d'allumage | D0026575 | X |
| 17 | Panneau latéral céramique bordeaux (4) **A** | D0026745 | |
| | Panneau latéral gris (2) **B** | D0026743 | |
| 18 | Ventilateur de convection | D0026732 | X |
| 19 | Carte électronique complète | D0026729 | X |
| 20 | Thermostat + pile | D0026585 | X |
| 21 | Pressostat de sécurité + tube silicone | D0026584 | X |
| 22 | Sachet de 4 pieds réglables | D0026649 | |
| 23 | Creuset | D0026733 | X |
| 24 | Cendrier | D0026717 | |
| 25 | Joint de trappe de visite | D0026601 | X |
| 26 | Trappe de visite | D0026723 | |
| 27 | Poignée de porte | D0026604 | |
| 28 | Porte | D0026737 | |
| 29 | Joint de volute d'extracteur de fumée | D0026623 | X |
| 30 | Volute d'extracteur de fumée | D0026725 | |
| 31 | Joint d'extracteur de fumée | D0026624 | X |

| REP. | DESIGNATION | REF. PIECE | 1ère URG |
|---|---|---|---|
| 32 | Extracteur de fumée | D0026580 | X |
| 33 | Sonde de fumée | D0026588 | X |
| 34 | Sachet de 2 presse-verres | D0026741 | |
| 35 | Sachet de 2 joints verticaux de vitre | D0026602 | X |
| 36 | Verre de porte | D0026740 | X |
| 37 | Grille de ventilation supérieure | D0026735 | |
| 38 | Joint de porte - Ø12 - Blanc | D0026625 | X |
| - | Télécommande | D0026589 | |
| - | Ens. filerie | D0026627 | |

**A:** C07737.03-DA **B:** C07737.06-DA

www.cane-lutz.com