POELE A GRANULES DE BOIS FARAMAN
NOIR **C07734.06-DA**

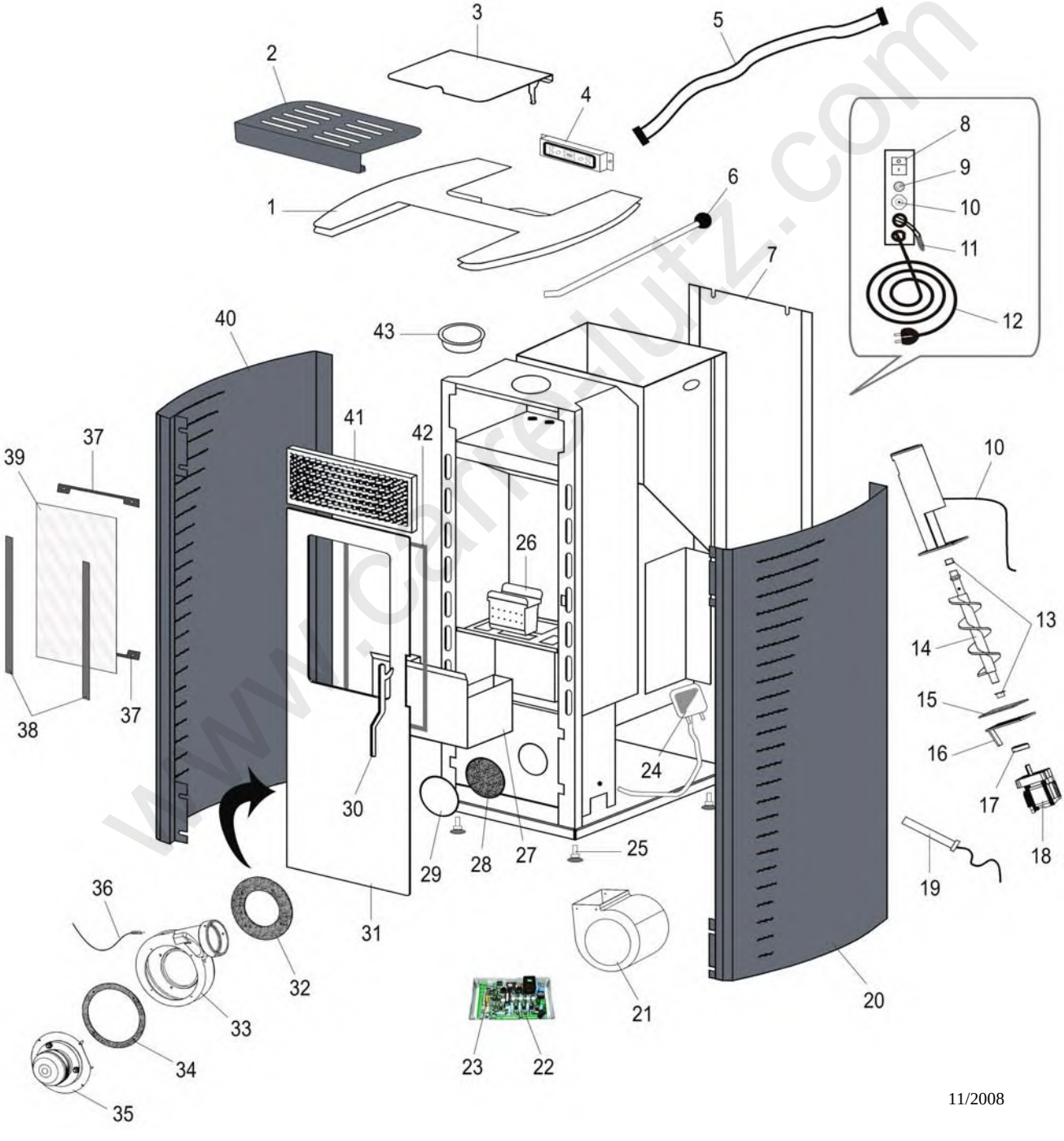

www.carre-lutz.com

REP.	DESIGNATION	REF. PIECE	1ère URG
1	Dessus	D0026647	
2	Couvercle avant gris	D0026593	
3	Couvercle de trémie	D0026594	
4	Afficheur horizontal	D0026578	
5	Nappe d'afficheur	D0026577	
6	Tige étendoir (pour linge)	D0026599	
7	Tôle arrière	D0026598	
8	Interrupteur ON/OFF	D0026579	
9	Porte-fusible	D0026583	
10	Thermostat de sécurité à réarmement manuel	D0026590	X
11	Sonde de température	D0026587	X
12	Câble d'alimentation	D0026576	
13	Sachet de 2 paliers	D0026722	
14	Vis sans fin + paliers	D0026600	X
15	Joint de motoréducteur	D0026751	X
16	Flasque de motoréducteur	D0026721	
17	Accouplement	D0026720	
18	Motoréducteur	D0026582	X
19	Bougie d'allumage	D0026575	X
20	Panneau latéral droit gris	D0026596	
21	Ventilateur de convection + condensateur	D0026581	X
22	Carte électronique complète	D0026718	X
23	Thermostat + pile	D0026585	X
24	Pressostat de sécurité + tube silicone	D0026584	X
25	Sachet de 4 pieds réglables	D0026649	
26	Creuset	D0026591	X
27	Cendrier	D0026592	
28	Joint de trappe de visite	D0026601	X
29	Trappe de visite	D0026723	
30	Poignée de porte	D0026604	
31	Porte	D0026648	
32	Joint de volute d'extracteur de fumée	D0026623	X

REP.	DESIGNATION	REF. PIECE	1ère URG
33	Volute d'extracteur de fumée	D0026725	
34	Joint d'extracteur de fumée	D0026624	X
35	Extracteur de fumée	D0026580	X
36	Sonde de fumée	D0026588	X
37	Sachet de 2 presse-verres	D0026724	
38	Sachet de 2 joints verticaux de vitre	D0026602	X
39	Verre de porte	D0026603	X
40	Panneau latéral gauche gris	D0026597	
41	Grille de ventilation supérieure	D0026595	
42	Joint de porte - Ø12 - Blanc	D0026625	X
43	Coupelle	D0026719	
-	Récepteur à infrarouge	D0026586	X
-	Télécommande	D0026589	
-	Ens. filerie	D0026627	

www.carre-fritz.com