Pièces détachées
Electroménager
Chauffage
Motoculture
www.carre-lutz.com

Retour à la boutique www.clpieces.com

POELE BOIS OPALE

NOIR **C07729.06** - CHROME **C07729.11**

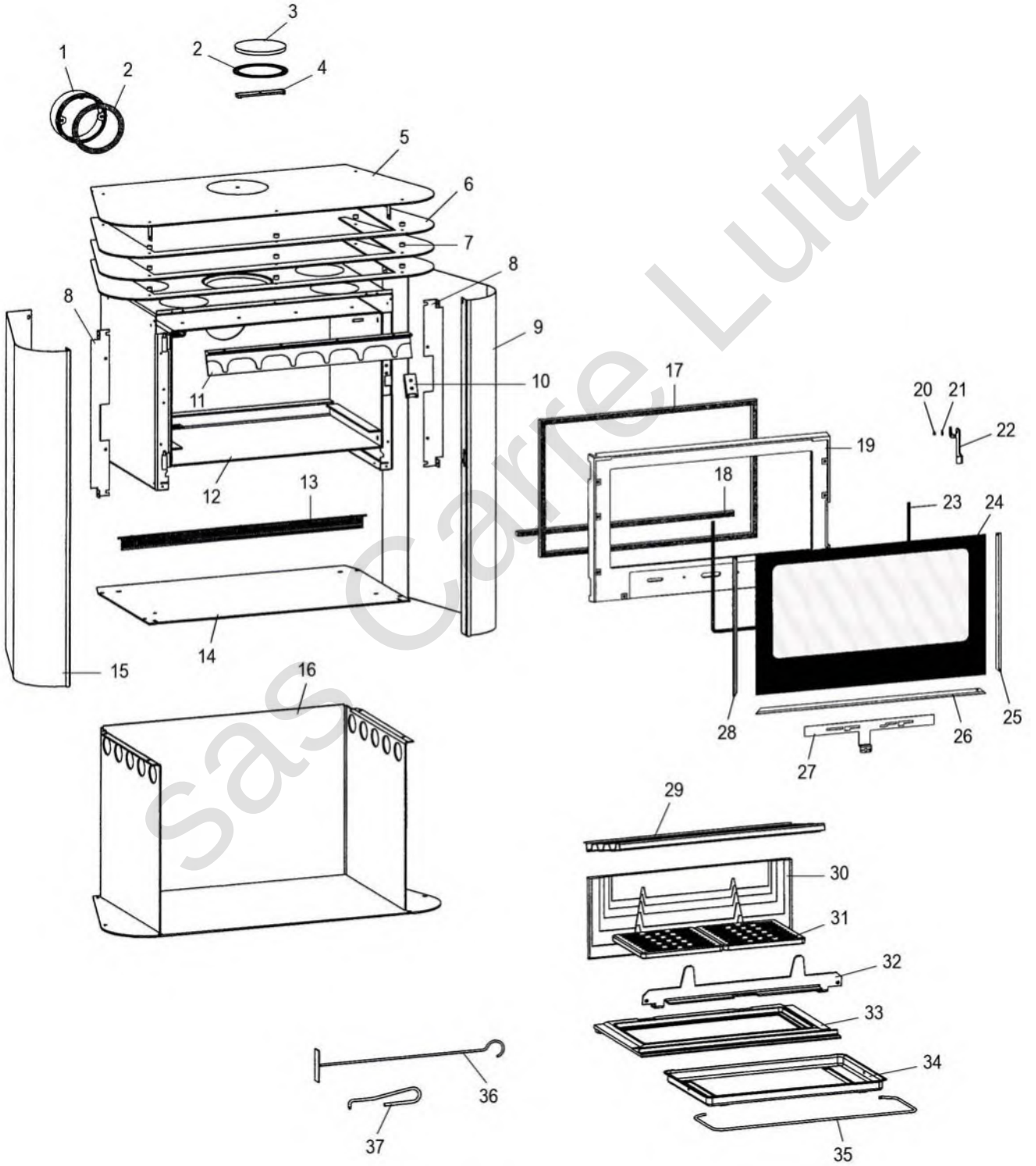

sas Carre Lutz

REP.	DESIGNATION	REF. PIECE	1ère URG
1	Buse	P0T07562	
2	Joint de buse (2)	P0046738	X
3	Tampon de buse	P0T20434/P09H	
4	Etrier de tampon de buse	P0020437	
5	Ens. dessus	P0051307/P06R	
6	Dessus intermédiaire (3)	P0050985/P06R	
7	Entretoise (15)	P0022283	
8	Equerre de panneau (2)	P0051261	
9	Panneau droit noir **A**	P0051299/P06M	
	Panneau droit gris métal **B**	P0051299/P11B	
10	Ens. verrou	P0051264/P06A	
11	Avaloir usiné	P0U20181	
12	Ens. corps de chauffe	P0051271	
13	Grille de finition	P0050987/P06P	
14	Plaque support corps	P0051298/P06M	
15	Panneau gauche noir **A**	P0051300/P06M	
	Panneau gauche gris métal **B**	P0051300/P11B	
16	Ens. niche	P0051612/P06M	
17	Kit tresse - Ø15 - Noir	D0045928	X
18	Kit tresse - Ø13 - Noir	D0045927	X
19	Porte	P0T51359/P06P	
20	Entretoise de poignée	P0051356	
21	Rondelle élastique ondulée - Ø8	P0018504	
22	Poignée	P0051357/P06P	
23	Joint de verre (1,176 m)	P0031148	X
24	Verre de porte	P0051360	X
25	Enjoliveur droit	P0051362/P06P	
26	Enjoliveur bas	P0051364/P06P	
27	Volet d'air	P0051358/P06P	
28	Enjoliveur gauche	P0051363/P06P	
29	Déflecteur	P0047202	X
30	Plaque arrière	P0020180	X

REP.	DESIGNATION	REF. PIECE	1ère URG
31	Grille (2)	P0045915	X
32	Chenet	P0051611/P06B	X
33	Corbeille	P0050953	X
34	Cendrier	P0019785	
35	Anse de cendrier	P0020075	
36	Raclette	P0013447	
37	Main froide	P0028173	
-	Ecrou frein - M5 - Zingué (2)	P0758500	
-	Goupille élastique - E 3-14	P0777314	

A: C07729.06 **B:** C07729.11

sas Cadre Luz