Pièces détachées
Electroménager
Chauffage
Motoculture
www.carre-lutz.com

Retour à la boutique www.clpieces.com

POELE BOIS JASPE

NOIR **C07728.06** - GRIS ALUMINIUM **C07728.11**

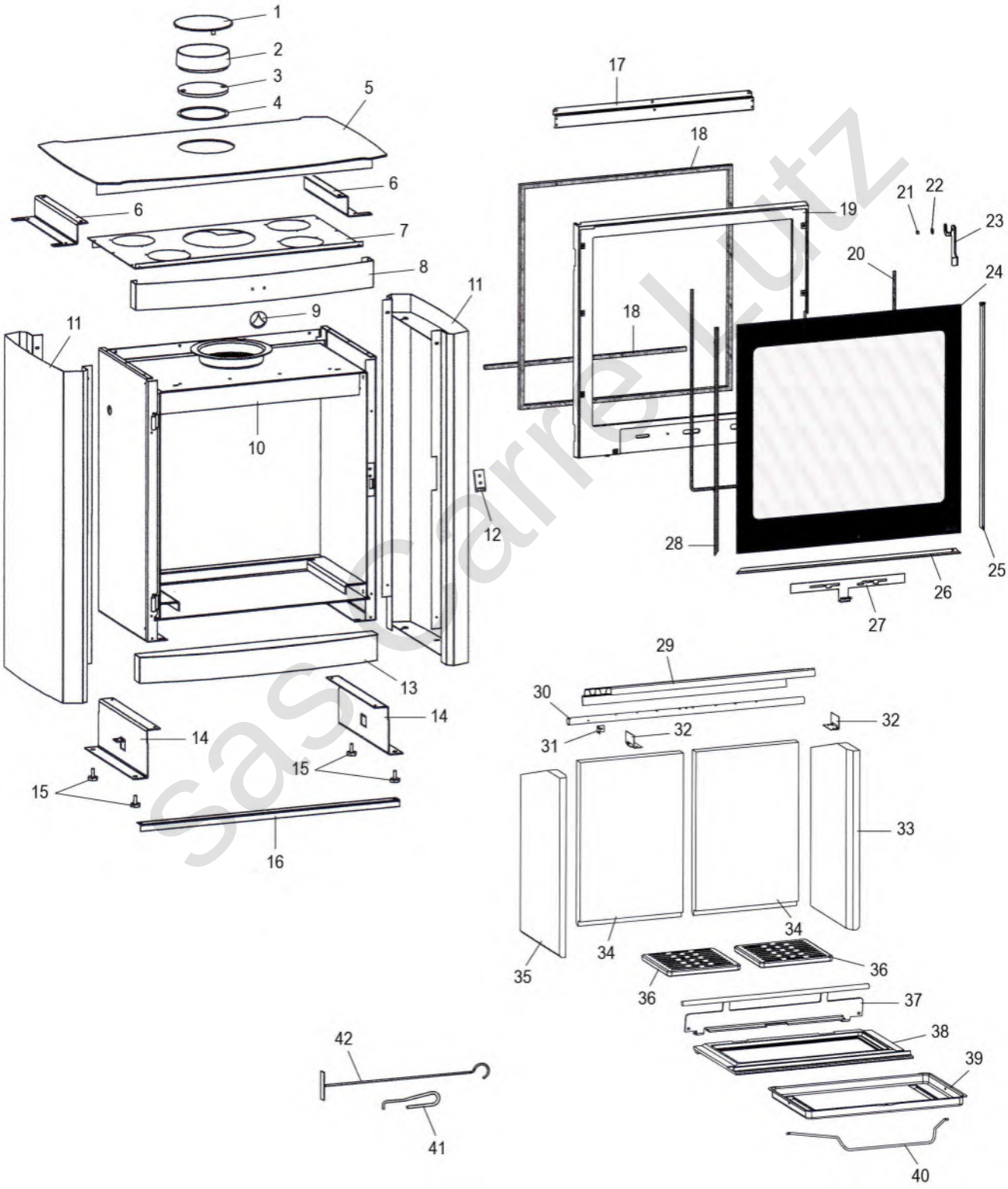

sas carre lutz

REP.	DESIGNATION	REF. PIECE	1ère URG
1	Ens. tampon de couvercle	P0018673/P06S	
2	Buse - Ø153	P0T16473	
3	Tampon de buse - Ø153	P0016472	
4	Tresse autocollante - 2x8 - Noir (0,88 m)	P0050244	
5	Ens. dessus	P0051811/P06S	
6	Entretoise de dessus (2)	P0051899	
7	Dessus d'enveloppe	P0051824	
8	Ens. façade supérieure	P0051891/P06S	
9	Logo	P0051481	
10	Ens. corps de chauffe	P0051770	
11	Ens. panneau noir (2) **A**	P0051888/P06S	
	Ens. panneau gris aluminium (2) **B**	P0051888/P11C	
12	Ens. verrou	P0051264/P06A	
13	Ens. façade inférieure	P0051894/P06S	
14	Ens. réhausse (2)	P0051931	
15	Pied réglable (4)	P0021222	
16	Entretoise	P0051898	
17	Guide d'air	P0051679/P06P	
18	Kit tresse - Ø15 - Noir	D0045928	X
19	Porte	P0T51783/P06P	
20	Joint de verre (1,9 m)	P0031148	X
21	Entretoise de poignée	P0051356	
22	Rondelle élastique ondulée - Ø8	P0018504	
23	Poignée	P0051357/P06P	
24	Verre de porte	P0051784	X
25	Enjoliveur droit	P0051785/P06P	
26	Enjoliveur bas	P0051378/P06P	
27	Volet d'air	P0051901/P06P	
28	Enjoliveur gauche	P0051786/P06P	
29	Déflecteur	P0022956	X
30	Tube d'air	P0051879	
31	Equerre de tube	P0051884	

REP.	DESIGNATION	REF. PIECE	1ère URG
32	Equerre de brique (2)	P0051853	
33	Brique droite vermiculite	P0051778	X
34	Brique de fond vermiculite (2)	P0051777	X
35	Brique gauche vermiculite	P0051779	X
36	Grille (2)	P0045915	X
37	Ens. chenet	P0051780/P06B	X
38	Corbeille	P0050953	X
39	Cendrier	P0019785	
40	Anse de cendrier	P0018715	
41	Main froide	P0028173	
42	Raclette	P0013447	
-	Ecrou frein - M5 - Zingué (2)	P0758500	
-	Goupille élastique - E 3-14	P0777314	

A: C07728.06 **B:** C07728.11

sas Cattre Lutz