Pièces détachées
Electroménager
Chauffage
Motoculture
www.carre-lutz.com

Retour à la boutique www.clpieces.com

ROUGE **C07726.03** - BLEU **C07726.04** - JAUNE
GRIS **C07726.09** - CHROME **C07726.11**

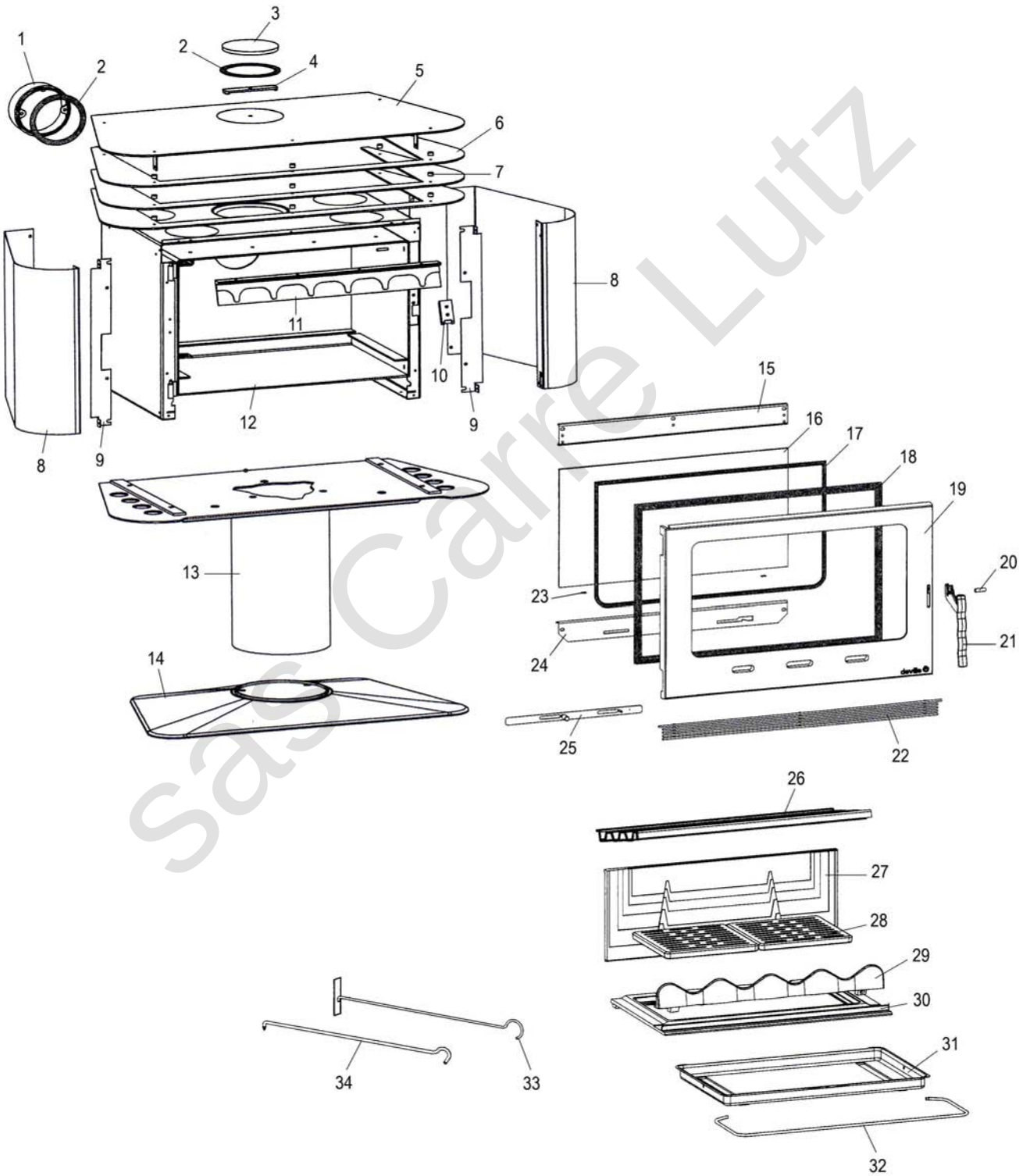

sas Carre Lutz

REP.	DESIGNATION	REF. PIECE	1ère URG
1	Buse	P0T07562	
2	Joint de buse (2)	P0046738	X
3	Tampon de buse	P0T20434/P09H	
4	Etrier de tampon de buse	P0020437	
5	Ens. dessus	P0051307/P06B	
6	Dessus intermédiaire (3)	P0050985/P06A	
7	Entretoise (15)	P0022283	
8	Panneau rouge (2) **A**	P0051260/P03A	
	Panneau bleu (2) **B**	P0051260/P04H	
	Panneau jaune (2) **C**	P0051260/P07B	
	Panneau noir (2) **D**	P0051260/P06B	
	Panneau gris métal (2) **E**	P0051260/P11B	
9	Equerre de panneau (2)	P0051261	
10	Ens. verrou	P0051264/P06A	
11	Avaloir usiné	P0U20181	
12	Ens. corps de chauffe	P0051271	
13	Ens. colonne	P0051310/P06B	
14	Pied	P0T50952/P06B	
15	Guide d'air	P0028061/P09E	
16	Verre de porte	P0050975	X
17	Kit tresse - Ø6 - Noir	D0045937	X
18	Kit tresse - Ø15 - Noir	D0045928	X
19	Porte	P0T50950/P06B	
20	Goupille cannelée - 8-24	P0027091	
21	Poignée	P0T50951/P09P	
22	Grille de finition	P0050987/P06B	
23	Joint de verre (0,03 m)	P0031148	X
24	Support volet	P0050974	
25	Ens. volet	P0046111/P09E	
26	Déflecteur	P0047202	X
27	Plaque arrière	P0020180	X
28	Grille (2)	P0045915	X

REP.	DESIGNATION	REF. PIECE	1ère URG
29	Chenet	P0050954	X
30	Corbeille	P0050953	X
31	Cendrier	P0019785	
32	Anse de cendrier	P0020075	
33	Raclette	P0013447	
34	Poignée tisonnier	P0045661	

Sas Claire Lutz

A: C07726.03 **B:** C07726.04 **C:** C07726.07 **D:** C07726.09 **E:** C07726.11