Pièces détachées
Electroménager
Chauffage
Motoculture
www.carre-lutz.com

Retour à la boutique www.clpieces.com

CREME **C07723.02-DA** - BORDEAUX
NOIR **C07723.06-DA**

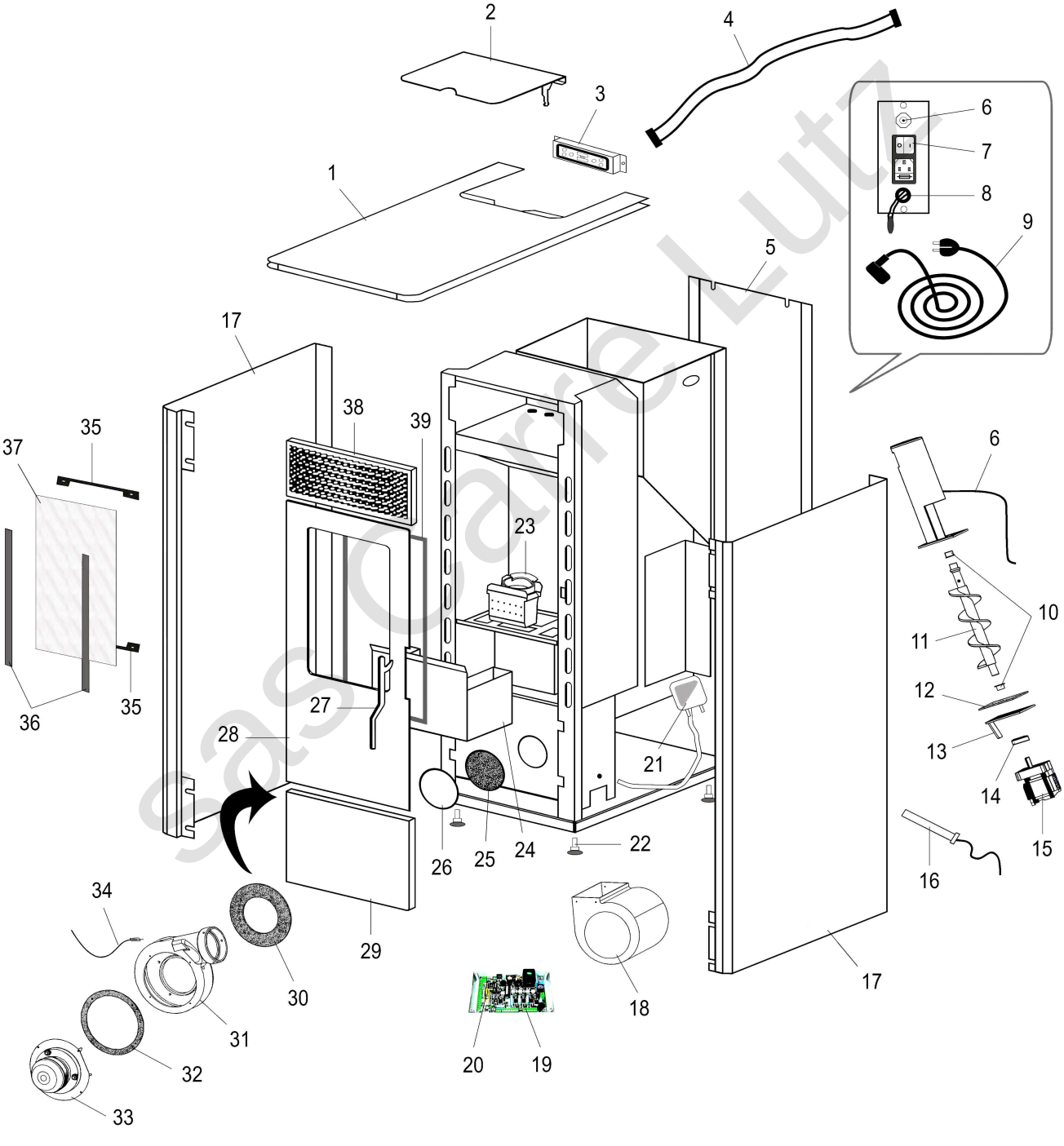

sas Carre Lutz

REP.	DESIGNATION	REF. PIECE	1ère URG
1	Dessus	D0026739	
2	Couvercle de trémie	D0026734	
3	Afficheur horizontal	D0026578	
4	Nappe d'afficheur	D0026577	
5	Tôle arrière	D0026736	
6	Thermostat de sécurité à réarmement manuel	D0026590	X
7	Interrupteur + prise + fusible	D0026731	
8	Sonde de température	D0026587	X
9	Câble d'alimentation	D0026730	
10	Sachet de 2 paliers	D0026722	
11	Vis sans fin + paliers	D0026600	X
12	Joint de motoréducteur	D0026751	X
13	Flasque de motoréducteur	D0026775	
14	Accouplement	D0026720	
15	Ens. motoréducteur	D0026791	X
16	Bougie d'allumage	D0026575	X
17	Panneau latéral crème (2) **A**	D0026792	
	Panneau latéral bordeaux (2) **B**	D0026793	
	Panneau latéral noir (2) **C**	D0026794	
18	Ventilateur de convection	D0026732	X
19	Carte électronique complète	D0026778	X
20	Thermostat + pile	D0026585	X
21	Pressostat de sécurité + tube silicone	D0026584	X
22	Sachet de 4 pieds réglables	D0026649	
23	Creuset	D0026733	X
24	Cendrier	D0026717	
25	Joint de trappe de visite	D0026601	X
26	Trappe de visite	D0026723	
27	Poignée de porte	D0026604	
28	Porte	D0026795	
29	Façade inférieure crème **A**	D0026796	
	Façade inférieure bordeaux **B**	D0026797	

REP.	DESIGNATION	REF. PIECE	1ère URG
29	Façade inférieure noire **C**	D0026798	
30	Joint de volute d'extracteur de fumée	D0026623	X
31	Volute d'extracteur de fumée	D0026725	
32	Joint d'extracteur de fumée	D0026624	X
33	Extracteur de fumée	D0026580	X
34	Sonde de fumée	D0026588	X
35	Sachet de 2 presse-verres	D0026741	
36	Sachet de 2 joints verticaux de vitre	D0026602	X
37	Verre de porte	D0026740	X
38	Grille de ventilation supérieure	D0026735	
39	Joint de porte - Ø12 - Blanc	D0026625	X
-	Télécommande	D0026589	

SAS Cairre Lutz

A: C07723.02-DA **B:** C07723.03-DA **C:** C07723.06-DA