NOIR **C07708.06** - GRIS ALUMINIUM **C07708.11**

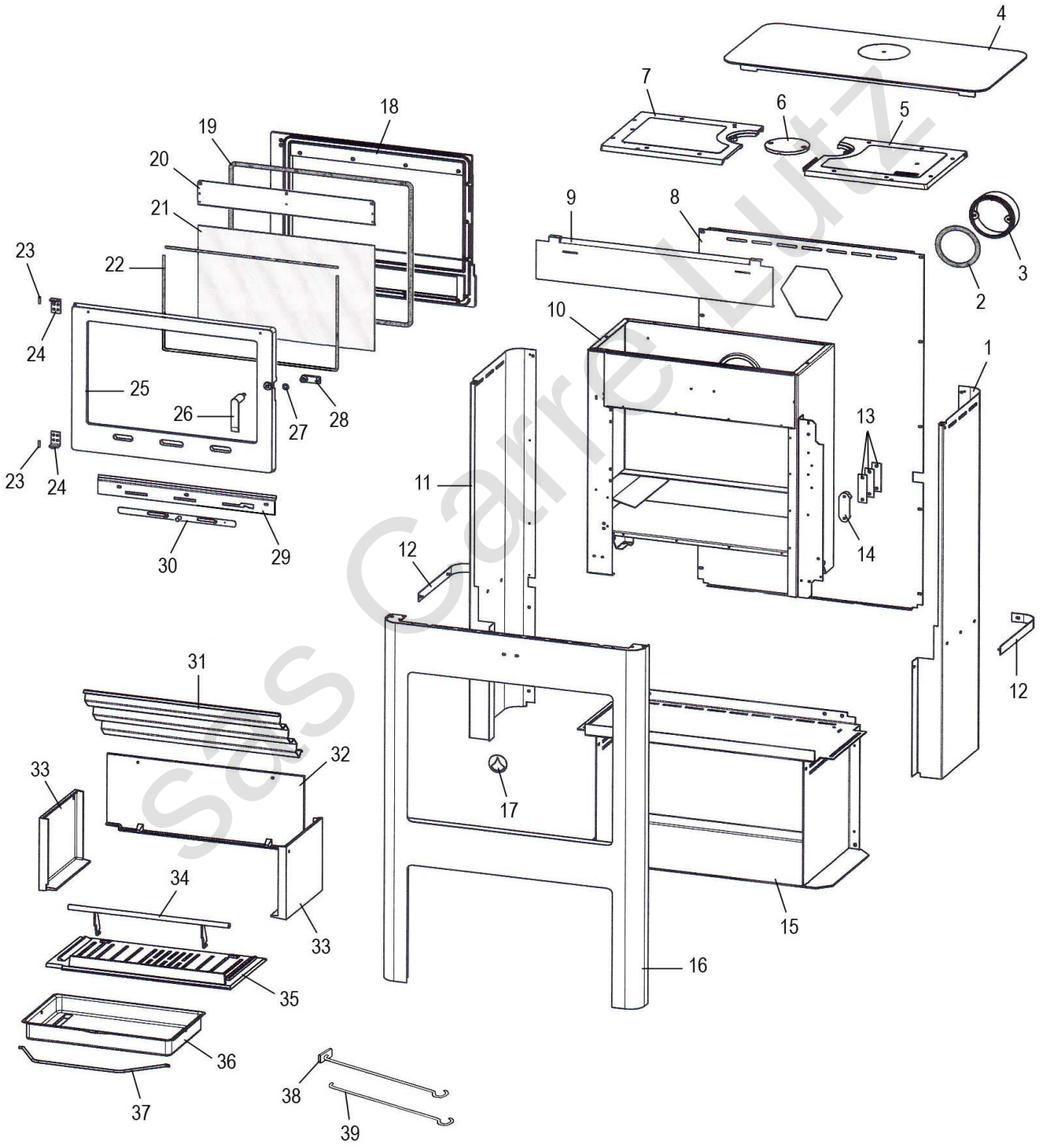

sas Carre Lutz

REP.	DESIGNATION	REF. PIECE	1ère URG
1	Côté droit	P0051402/P06S	
2	Joint de buse	P0022865	X
3	Buse - Ø125	P0T11272	
4	Ens. dessus	P0051461/P06S	
5	Partie droite de dessus	P0T20078	
6	Tampon de buse	P0T11271/P06P	
7	Partie gauche de dessus	P0T20079	
8	Ecran arrière	P0051404/P06S	
9	Ecran thermique	P0051760	
10	Ens. châssis	P0050914	
11	Côté gauche	P0051403/P06S	
12	Garniture (2)	P0051639/P11C	
13	Cale de gâche (3)	P0020205	
14	Gâche	P0T20048	
15	Ens. bûcher	P0051458/P06S	
16	Ens. façade noir **A**	P0051468/P06S	
	Ens. façade gris aluminium **B**	P0051468/P11C	
17	Logo	P0051481	
18	Façade	P0T50897	
19	Kit tresse - Ø11 - Noir	D0045939	X
20	Guide d'air	P0050910/P06A	
21	Verre de porte	P0051769	X
22	Kit tresse - Ø6 - Noir	D0045937	X
23	Goupille cannelée - 5-20 (2)	P0775520	
24	Charnière (2)	P0051434/P06B	
25	Porte noire **A**	P0T51457/P06S	
	Porte gris aluminium **B**	P0T51457/P11C	
26	Poignée de porte	P0051748	
27	Rondelle élastique ondulée - Ø8	P0018504	
28	Verrou	P0T16569	
29	Support volet	P0050915	
30	Ens. volet	P0051840	

REP.	DESIGNATION	REF. PIECE	1ère URG
31	Déflecteur	P0047203	X
32	Plaque arrière de foyer	P0050878	X
33	Plaque latérale (2)	P0027652	X
34	Ens. chenet	P0051790/P06B	X
35	Corbeille	P0T51768	X
36	Cendrier	P0020306	
37	Anse de cendrier	P0020105	
38	Raclette	P0013447	
39	Poignée tisonnier	P0045661	
-	Profilé entretoise - 12/10 (0,02 m)	P0019306	
-	Ecrou double - M5	P0011705	
-	Goupille élastique - E 3-14	P0777314	

A: C07708.06 **B:** C07708.11

Sas Cadre Lutz