Pièces détachées
Electroménager
Chauffage
Motoculture
www.carre-lutz.com

Retour à la boutique www.clpieces.com

POELE BOIS AMBRE

NOIR **C07706.06** - CHROME **C07706.11**

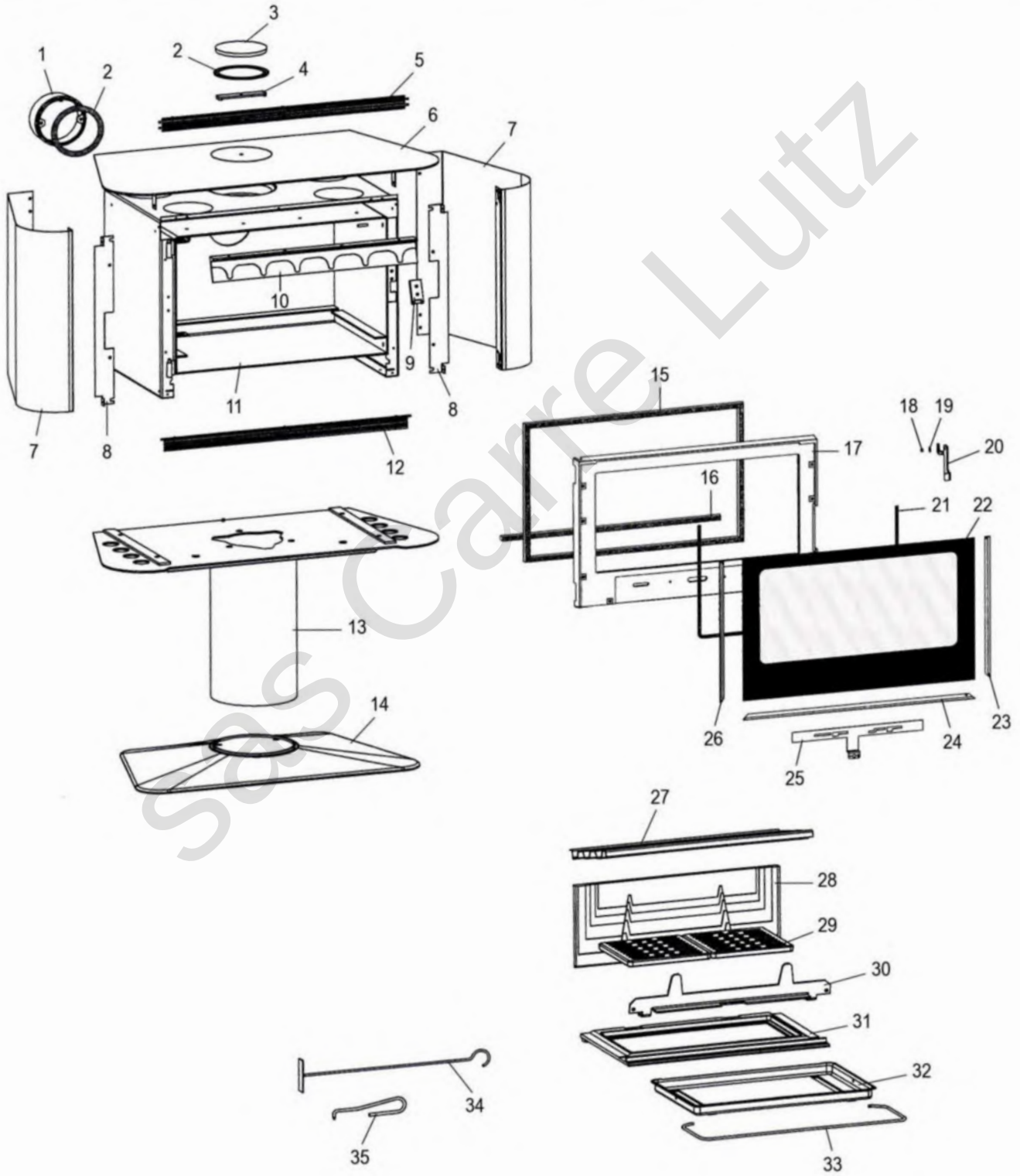

sas Carre Lutz

REP.	DESIGNATION	REF. PIECE	1ère URG
1	Buse	P0T07562	
2	Joint de buse (2)	P0046738	X
3	Tampon de buse	P0T20434/P09H	
4	Etrier de tampon de buse	P0020437	
5	Grille de sortie d'air chaud	P0051616/P06P	
6	Ens. dessus	P0051614/P06R	
7	Panneau noir (2) **A**	P0051617/P06M	
	Panneau gris métal (2) **B**	P0051617/P11B	
8	Equerre de panneau (2)	P0051261	
9	Ens. verrou	P0051264/P06A	
10	Avaloir usiné	P0U20181	
11	Ens. corps de chauffe	P0051271	
12	Grille de finition	P0050987/P06P	
13	Ens. colonne	P0051310/P06M	
14	Pied	P0T50952/P06M	
15	Kit tresse - Ø15 - Noir	D0045928	X
16	Kit tresse - Ø13 - Noir	D0045927	X
17	Porte	P0T51359/P06P	
18	Entretoise de poignée	P0051356	
19	Rondelle élastique ondulée - Ø8	P0018504	
20	Poignée	P0051357/P06P	
21	Joint de verre (1,176 m)	P0031148	X
22	Verre de porte	P0051360	X
23	Enjoliveur droit	P0051362/P06P	
24	Enjoliveur bas	P0051364/P06P	
25	Volet d'air	P0051358/P06P	
26	Enjoliveur gauche	P0051363/P06P	
27	Déflecteur	P0047202	X
28	Plaque arrière	P0020180	X
29	Grille (2)	P0045915	X
30	Chenet	P0051611/P06B	X
31	Corbeille	P0050953	X

REP.	DESIGNATION	REF. PIECE	1ère URG
32	Cendrier	P0019785	
33	Anse de cendrier	P0020075	
34	Raclette	P0013447	
35	Main froide	P0028173	
-	Ecrou frein - M5 - Zingué (2)	P0758500	
-	Goupille élastique - E 3-14	P0777314	

sas Cadre Lutz

A: C07706.06 **B:** C07706.11