POELE BOIS EMERAUDE

NOIR **C07700.06** - GRIS ALUMINIUM **C07700.11**

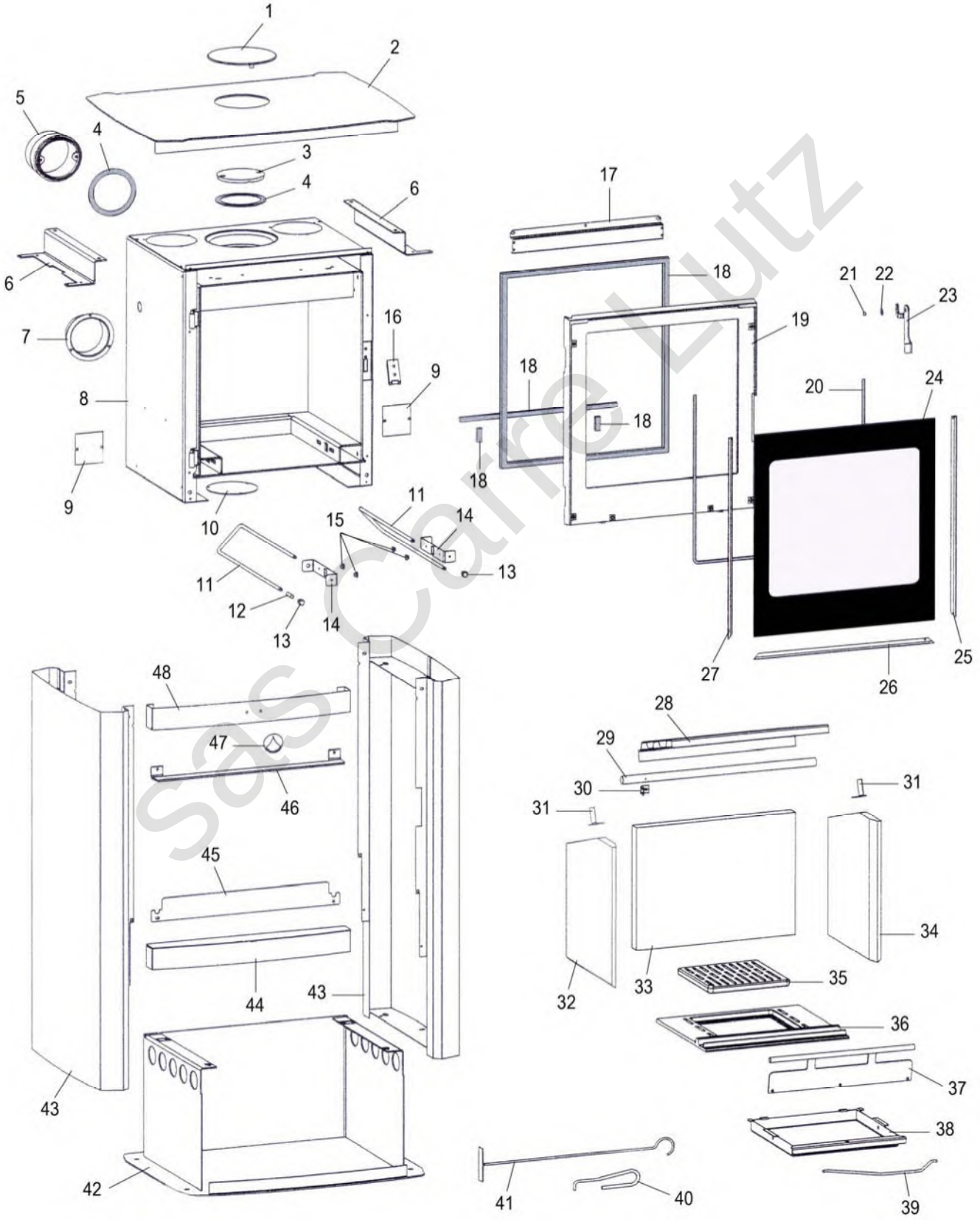

sas Carré Lutz

REP.	DESIGNATION	REF. PIECE	1ère URG
1	Ens. tampon de couvercle	P0052195/P06S	
2	Ens. dessus	P0052192/P06S	
3	Tampon de buse	P0T11271/P06A	
4	Joint de buse (2)	P0022865	X
5	Buse mixte - Ø125/120	P0T46938	
6	Entretoise de dessus (2)	P0051899	
7	Buse - Ø100	P0052141	
8	Ens. corps de chauffe	P0052104	
9	Cache (2)	P0050472	
10	Obturateur	P0052140	
11	Axe de commande (2)	P0052142	
12	Manchon - Rouge	P0052303	
13	Bouton bakélite (2)	P0052145	
14	Volet d'air (2)	P0052143	
15	Guide (4)	P0051475	
16	Ens. verrou	P0051264/P06A	
17	Guide d'air	P0052136/P06P	
18	Kit tresse - Ø15 - Noir	D0045928	X
19	Porte	P0T52081/P06P	
20	Joint de verre (1,34 m)	P0031148	X
21	Entretoise de poignée	P0051356	
22	Rondelle élastique ondulée - Ø8	P0018504	
23	Poignée	P0051357/P06P	
24	Verre de porte	P0052135	X
25	Enjoliveur droit	P0052132/P06P	
26	Enjoliveur bas	P0052134/P06P	
27	Enjoliveur gauche	P0052133/P06P	
28	Déflecteur	P0052139	X
29	Tube d'air	P0052115	
30	Equerre de tube	P0051884	
31	Equerre de brique (2)	P0051853	
32	Brique gauche vermiculite	P0052118	X

REP.	DESIGNATION	REF. PIECE	1ère URG
33	Brique de fond vermiculite	P0052116	X
34	Brique droite vermiculite	P0052117	X
35	Grille	P0045915	X
36	Corbeille de foyer	P0052082	X
37	Ens. chenet	P0052119/P06B	X
38	Cendrier	P0052137	
39	Anse de cendrier	P0052138	
40	Main froide	P0028173	
41	Raclette	P0013447	
42	Ens. niche	P0052180/P06S	
43	Ens. panneau noir (2) **A**	P0052184/P06S	
	Ens. panneau gris aluminium (2) **B**	P0052184/P11C	
44	Ens. façade inférieure	P0052189/P06S	
45	Cache de soufflerie	P0052217/P06S	
46	Grille de sortie d'air chaud	P0052219/P06S	
47	Logo	P0051481	
48	Ens. façade supérieure	P0052186/P06S	
-	Ecrou frein - M5 - Zingué (2)	P0758500	
-	Ecrou rectangulaire - M6	P0016835	
-	Goupille élastique - E 3-14	P0777314	

A: C07700.06 **B:** C07700.11

sas Carte Lutz