CHEMINEE "PRETE A POSER" BOIS
ANTHRACITE + PORTE LAITONNEE **C07366.06-PT09**

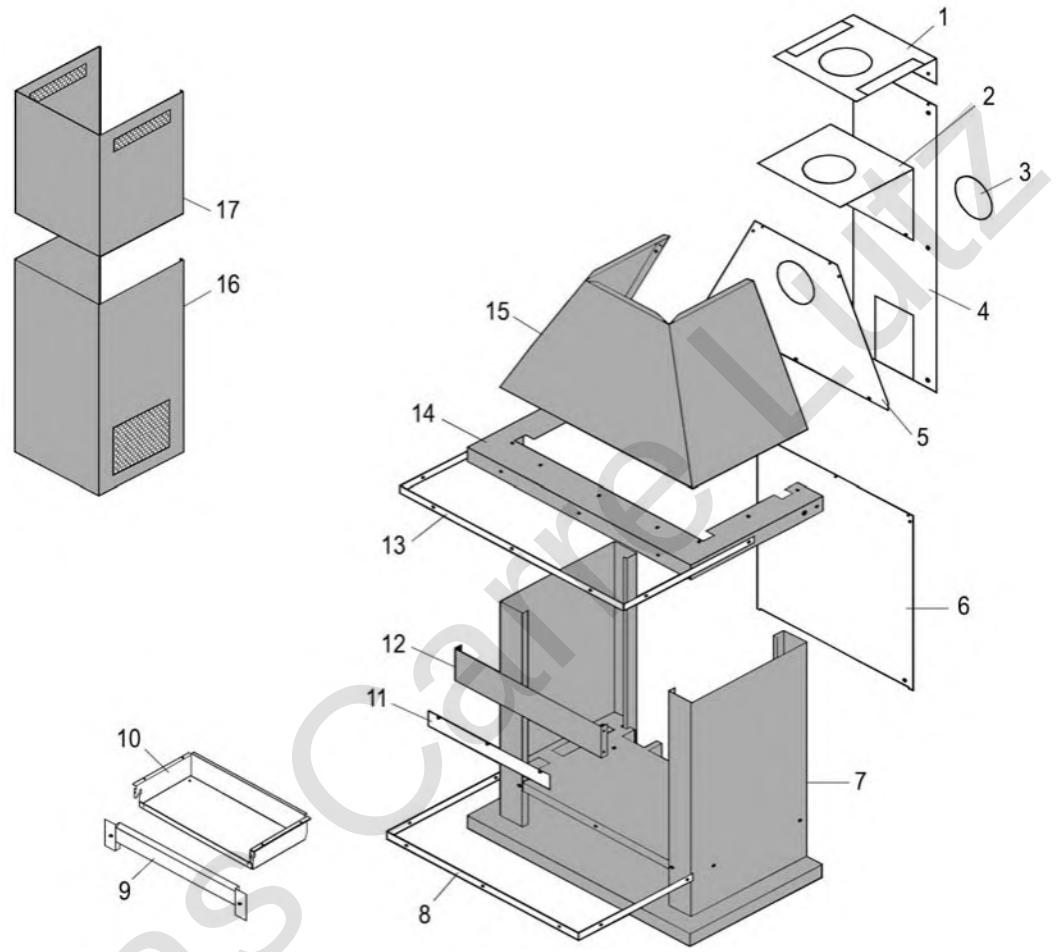

REP.	DESIGNATION	REF. PIECE	1ère URG
1	Ecran de plafond	P0031353	
2	Ecran de cache-tuyau	P0031335	
3	Ecran de tuyau	P0034344	
4	Ens. écran de mur	P0031336	
5	Ecran de hotte	P0034112	
6	Ecran de foyer	P0031330	
7	Ens. bas de cheminée	P0046555/P06F	
8	Enjoliveur inférieur	P0029191/P12A	
9	Ens. cache ventilateur	P0019850/P09E	
10	Ens. caisson	P0020216	

REP.	DESIGNATION	REF. PIECE	1ère URG
11	Grille supérieure de foyer	P0031351	
12	Bandeau	P0031297/P06F	
13	Enjoliveur supérieur	P0029067/P12A	
14	Support de hotte	P0046421/P06F	
15	Hotte sans trous	P0034218/P06F	
16	Ens. cache-tuyau inférieur	P0031322/P06F	
17	Ens. cache-tuyau supérieur	P0031325/P06F	
-	Ens. soufflerie	P0034566	
-	Passe-fil - Ø8 - Caoutchouc (2)	P0019041	
-	Bombe de retouche peinture	D0018702	

Sas Carré Lutz